HOOLDUS

Hooldustöid tohib teha ainult siis, kui seade välja lülitatud.

Hooldustööde hulka kuulub ka ventilaatori pinna regulaarne puhastamine tolmust ja mustusest, kui seade on eelnevalt välja lülitatud. Tolmu eemaldamiseks saab kasutada pehmet harja või suruõhku.

Rootori labad tuleb iga 6 kuu järel hoolikalt puhastada.

Selleks keerake lahti kruvid 3 (joonis 1) ning eemaldage võre 2 korpuse 1 küljest. Kasutage rootori labade puhastamiseks pesuvahendi vesilahust. Vältige lahuse sattumist mootorisse.

HOIUTINGIMUSED

Ventilaatorit tuleb hoida tootja originaalpakendis hästi ventileeritud ruumis, kus temperatuur on +5…+40 °C ning suhteline õhuniiskus 80% (temperatuuril 25 °C). Happe-, leelise- või muude agressiivsete ainete aurude olemasolu õhus pole lubatud.

TOOTJAPOOLNE GARANTII

Seadme valmistaja VENTILATION SYSTEMS JSC garanteerib ventilaatori normaalse töö
24 kuu jooksul alates jaemüügi kuupäevast, kui seadme veol, hoidmisel, paigaldamisel ja kasutamisel järgitakse käesoleva juhendi nõudeid.

Kui jaemüügikuupäeva kohta puuduvad andmed, loetakse garantiiperioodi alguseks valmistamiskuupäev. Kui garantiiperioodil esineb seadme tootja poolt põhjustatud vea tõttu ventilaatori töös mis tahes tõrge, on kliendil Ukraina tarbijakaitseseaduse artikli 14 paragrahvi 9 alusel õigus ventilaator seadme tootja asukohas välja vahetada.

Seadme väljavahetamine garantiikorras toimub aadressil:
Mõhhailo Kotsjubinski tänav 1,
01030 Kiiev, Ukraina

VASTAVUSTUNNISTUS

Ventilaator VENTS vastab tehnilistele nõuetele V.2.5-29.2-30637114-007-2004 ning on tunnistatud töökorras olevaks.

Mudel VENTS	Valmistamiskuupäev

Kvaliteedikontrolli pitser

Seadme müünud kaubandusettevõtte nimi, kaupluse pitser

Müügikuupäev

V02EN-03

TSENTRIFUGAALVENTILAATOR

VENTS®

KASUTUSJUHEND

2007

KIRJELDUS

Tsentrifugaalventilaatorid VENTS VK rootori läbimõõduga 190–280 mm (edaspidi „ventilaatorid") on ette nähtud elu- ning äripindade (eluruumid, bürood, töökojad, köögid, tualettruumid ja muud talveperioodil köetavad ruumid) ventileerimiseks. Ventilaatorid on toodetud vastavalt tehnilistele nõuetele V.2.5-29.2-30637114 -007- 2004. Ventileeritav õhk ei tohi sisaldada tolmu ega muid tahkeid osakesi, samuti mitte kleepuvaid aineosakesi või kiulisi materjale. Ümbritseva õhu temperatuur ei tohi ületada tabelis 1 esitatud väärtusi.

Ventilaatorid paigaldatakse horisontaalsete või vertikaalsete ventilatsioonikanalite külge ning neid võib kasutada nii sissepuhke- kui väljatõmbeventilaatoritena.

Ventilaatorid on mõeldud pikaajaliseks pidevaks tööks.

Vastavalt elektriohutuse tüübile kuuluvad ventilaatorid II ohutusklassi.

Kaitseklass ohtlikele detailide juurdepääsu ning veekindluse osas on IPX4.

Vastavalt standardile GOST 15150 on ventilaatorite ilmastikukindlus UHL 4.2.

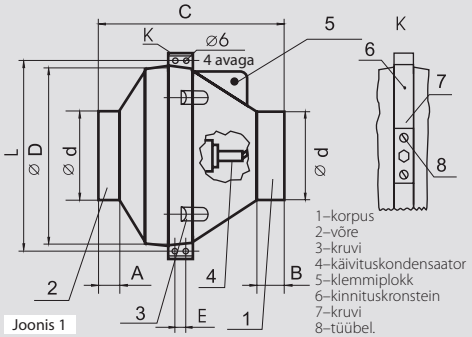

Joonis 1

TEHNILISED ÜLDANDMED

Ventilaatorite tähised, tööomadused ja liitmike mõõtmed on esitatud tabelites 1 ja 2 ning joonisel 1.

Ventilatsiooni struktuuri skeem

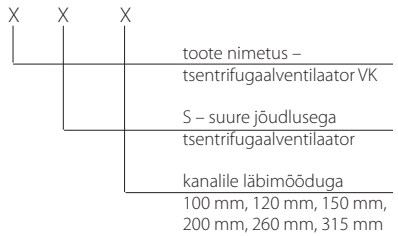

150 mm läbimõõduga kanalile sobiva mudeli võib paigaldada nii 150 mm kui ka 160 mm õhukanalile.

100 mm läbimõõduga õhukanali ventilaatori näidistähis: 100 VK.

* Lubatav toitepinge kõikumine = 10% nimiväärtusest.

Tabel 1

Ventilaatori tüüp	Mõõtmed (mm)							Kaal (kg)
	Ø d	Ø D	C	A	B	L	E	
VK 100	100	250	230	27	30	270	30	2,15
VK 125	125	250	218	27	30	270	30	2,2
VK 150	150/160	300	286	30	30	320	30	2,6
VK 200	200	340	280	30	30	354	40	4,0
VKS 200	200	340	280	30	30	354	40	4,3
VK 250	250	340	265	30	30	354	40	4,5
VK 315	315	400	280	40	40	414	40	5,1
VKS 315	315	400	280	40	40	414	40	5,2

Tabel 2

Ventilaatori tüüp	Jõudlus (m^3/h)	Rõhk (Pa)	Pöörlemissagedus (p/min)	Voolutarve (A)	Toitepinge (V)	Võimsus (W)	Mahtuvus (mFa)	Müratase (dB (A))	Sagedus (Hz)	Ümbritseva õhu temperatuur (°C)
VK 100	250	372	2500	0,26	230	59	2	47	50	65
VK 125	355	320	2500	0,27	230	61	2	47	50	65
VK 150	495	315	2500	0,28	230	64	2	46	50	65
VK 200	790	410	2400	0,48	230	110	3	49	50	55
VKS 200	1100	580	2500	0,61	230	140	4	51	50	55
VK 250	1150	555	2500	0,74	230	170	5	50	50	50
VK 315	1325	515	2400	0,67	230	155	5	50	50	45
VKS 315	1700	700	2400	0,98	230	225	2	51	50	45

OHUTUSNÕUDED

Ventilaatorid vastavad EL-i normide ja direktiivide nõuetele.

Kaitseklassi IP X4 kuuluva ventilaatori kasutamisel niiskes ruumis tuleb niiskuse sissetungimise vältimiseks ventilaatorit täiendavalt kaitsta. Võimalikud kaitsemeetodid:

1. Kui ventilaator on paigaldatud horisontaalselt, ei tohi sellest kummalegi poole jääv kanaliosa olla lühem kui 1 m.

2. Ventilaatori asendist sõltumata tuleb imitoru haru otsa paigaldada kate.

Et vältida põlemisel või muude lahtise leegiga töötavatest seadmetest pärinevate gaaside sattumist tagasi ruumiõhku, tuleb rakendada ettevaatusabinõusid.

Ventilaatorit tohib paigaldada ja ühendada piisava kvalifikatsiooniga elektrik vastavalt kehtivate tehniliste normdokumentide nõuetele.

Ventilaatorit tohib hooldada ja parandada ainult siis, kui see on välja lülitatud.

Enne ventilaatori sisselülitamist tuleb veenduda, et rootoril, korpusel ja võrel ei ole nähtavaid vigastusi ning et korpuse sissevõtuava lähedal ei ole võõrkehi, mis võivad kahjustada rootori labasid.

ETTEVAATUST! Ärge kasutage ventilaatorit plahvatusohtlikus keskkonnas.

VENTILAATORI EHITUS NING TOITEVÕRKU ÜHENDAMINE

Ventilaator koosneb järgmistest osadest (joonis 1): korpus 1 koos tiivikuga varustatud elektrimootoriga; kondensaator 4, mis on paigaldatud korpusesse 1; võre 2, mis on kinnitatud korpuse külge kruvi 3 abil (võre ning korpuse torude läbimõõt vastab õhukanali läbimõõdule); kaas ehk klemmiplokk 5 ventilaatori ühendamiseks ühefaasilisse vooluahelasse.

Ventilaatori ühendamine ühefaasilisse vooluahelasse (joonis 3) toimub sisseehitatud lüliti abil. Ventilaatorit tohib toitevõrku ühendada lüliti abil, mille klemmide vahe on vähemalt 3 mm.
Ventilaator paigaldatakse vertikaalselt või horisontaalselt. Õhu voolusuund peab vastama ventilaatori korpusel näidatud suunale.

Paigaldades ventilaatori seinale või lakke, tuleb teostada järgmised tegevused:
Kruvige ventilaatori korpuse 1 igal küljel olev tüübel 8 välja ning paigaldage kronsteinid, veendudes, et avad kronsteinides on kohakuti kruvipeadega 3.

Kinnitage kronsteinid tüüblite 8 abil ventilaatori korpuse külge. Augustage lagi (sein) tüüblite jaoks vastavalt tugidetailis olevatele aukudele ning paigaldage ventilaator kruvide abil.

Ühendage vastava läbimõõduga kanalid ventilaatori külge ja kinnitage need klambrite abil.

Ühefaasilise elektrimootoriga ventilaatori ühendamine vahelduvvooluvõrku (mootor on tähistatud M-tähega):

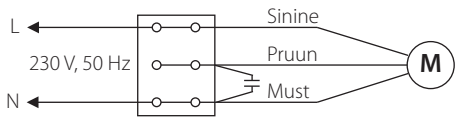

Joonis 2

TARNEKOMPLEKT

Tarnekomplekti kuuluvad:
- ventilaator, ...1 tk
- tsingitud terasest kronstein, ...2 tk
- kasutusjuhend
- pakend.