Õhuniisutaja LB200

Mudel CF-2610

LUGEGE JUHISED LÄBI JA HOIDKE NEED ALLES!

TULEKAHJU, ELEKTRILÖÖGI JA VIGASTUSTE VÄLTIMISEKS ELEKTRISEADMETE KASUTAMISEL JÄRGIGE PÕHILISI ETTEVAATUSABINÕUSID, SEALHULGAS ALLJÄRGNEVAID NÕUDEID.

1. Enne kasutamist kontrollige, kas elektrivõrgu pinge vastab toote tehnilistele andmetele.
2. Ärge jätke niisutit laste käeulatusse. ÄRGE kasutage niisutit kinnises ruumis, eriti aga kohas, kus laps magab või mängib.
3. ÄRGE lisage vett otse niisutusavasse, muidu läheb seade rikki.
4. Ärge lubage lastel mängida seadme pakendiga, näiteks kilekottidega.
5. Tuleohu vältimiseks ÄRGE pange seadme elektrijuhet vaiba alla, radiaatori vm küttekeha lähedale.
6. ÄRGE paigutage niisutit kuumusallika (näiteks ahju, radiaatori või küttekeha) lähedale. Paigutage niisuti siseseinale pistikupesa lähedale. Hästi toimimiseks peab niisuti olema seinast vähemalt 10 cm kaugusel.
7. Ärge täitke niisutit veega enne, kui olete seadme elektrivõrgust isoleerinud.
8. ÄRGE kasutage seadet, mille juhe või pistik on katki või viga saanud või mille töös esineb tõrkeid. Kui seade vajab kontrollimist, elektrilist või mehaanilist reguleerimist või parandamist, tagastage see tootjale.
9. Asetage niisuti kindlale, tasasele alusele vähemalt 60 cm kaugusele põrandast.
10. ÄRGE pöörake niisutusava seina poole.
11. Töötavat seadet EI TOHI kallutada, liigutada või tühjaks kallata.
12. Enne veeanuma eemaldamist või seadme teisaldamist tuleb seade välja lülitada.
13. ÄRGE üritage seadet parandada või seda elektriliselt või mehaaniliselt reguleerida. Muidu rikute seadme garantiitingimusi. Seadme sees ei ole osi, mida kasutaja saaks ise hooldada. Seadet võib hooldada ainult kvalifitseeritud töötaja.
14. Ärge puutuge toitepistikut märja käega. See võib põhjustada elektrilöögi.
15. ÄRGE kasutage pesemisvahendeid, bensiini, klaasipuhastit, mööbli puhastusvahendit, värvilahustit vm lahusteid niisuti ühegi osa puhastamiseks.
16. Ärge valage vett seadme muudesse avadesse kui veeanum.
17. Liigniiskus ruumis võib põhjustada vee kondenseerumise akendele ja teatud mööbliesemetele. Kondensaadi tekke korral lülitage niisuti välja.
18. Ärge pange seadet vee alla või ärge kastke seda vette.

KASUTAJA OHUTUSTEAVE

Märkus: see on elektriseade, mida ei tohi järelevalveta kasutada.

Märkus: kui ruumi seintele ja akendele koguneb niiskust, lülitage niisuti välja. Kui ruumis on juba väga niiske, võib lisaniiskus põhjustada kahjustusi. Ärge sulgege õhu sisselaset ega väljalaset.

JUHTME JA PISTIKU PAIGALDAMIST PUUDUTAVAD OHUTUSNÕUDED

Seadme juhe on valitud nii pikk, et see ei põhjustaks juhtmesse takerdumise või komistamisega seotud ohte. Kui vajate pikemat elektrijuhet, võite kasutada tunnustatud pikenduskaablit. Pikenduskaabli elektriline koormatavus peab vastama niisuti andmetele või neid ületama. Paigutage pikenduskaabel nii, et see ei ripuks laualt alla, kus laps võiks seda hõlpsalt tõmmata või sellesse komistada.

PEAMISED OMADUSED

- Stiilne välisilme muudab seadme väärtuslikuks sisustuselemendiks.
- Läbipaistev veepaak võimaldab jälgida veetaset seadmes.
- Lihtne niiskuse reguleerimine.
- Seitsmevärviline öövalgusti lisab teie elusse värve, kui kasutate seadet öösel.
- Niisutusava saab 360° ulatuses pöörata.
- Vee lõppemisel lülitub seade automaatselt välja.

ETTEVALMISTUS KASUTAMISEKS

1. Veenduge, et niisuti on välja lülitatud ja elektrivõrgust eemaldatud.
2. Asetage niisuti tasasele alusele, umbes 60 cm kaugusele põrandast ja 10 cm kaugusele seinast. Ärge pange niisutit väärtusliku mööblieseme peale!
3. Veepaagi täitmine
   - Tõstke veepaak seadmest välja käepidemest hoides ja otse üles tõmmates (vt joonis 1).
   - Kruvige paagi all olev kork vastupäeva pöörates lahti ja täitke paak külma puhta veega. **ÄRGE VALAGE PAAKI SOOJA VETT, KUNA SEE VÕIB LEKKIDA.**
   - Pärast paagi täitmist sulgege kork kindlalt päripäeva pöörates ja asetage veepaak alusele tagasi. Paak hakkab kohe alusesse tühjenema.
4. Ühendage elektrijuhe sobiva pistikupesaga.

KASUTUSJUHISED

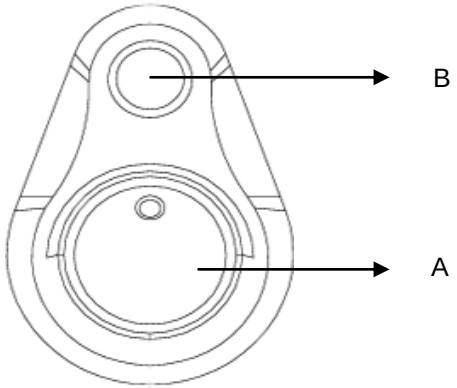

A) Võimsuse ja niiskuse reguleerimise nupp

- Niisuti sisselülitamiseks ja niisutusvõimsuse lisamiseks lükake nuppu A päripäeva.
- Niisutusvõimsuse vähendamiseks ja niisuti väljalülitamiseks lükake nuppu A vastupäeva.

B) Voolu ja vee lõppemise märgutuli

- Sisselülitatud voolu näitav märgutuli on roheline.
- Vee lõppemist näitav märgutuli on punane.

Kui märgutuli muutub punaseks, lisage seadmesse vett vastavalt veepaagi täitmise juhistele.

TÄHELEPANU!

Kui ruumi seintele ja akendele koguneb kondenseerunud niiskust, lülitage niisuti välja.

NIISUTI KIRJELDUS

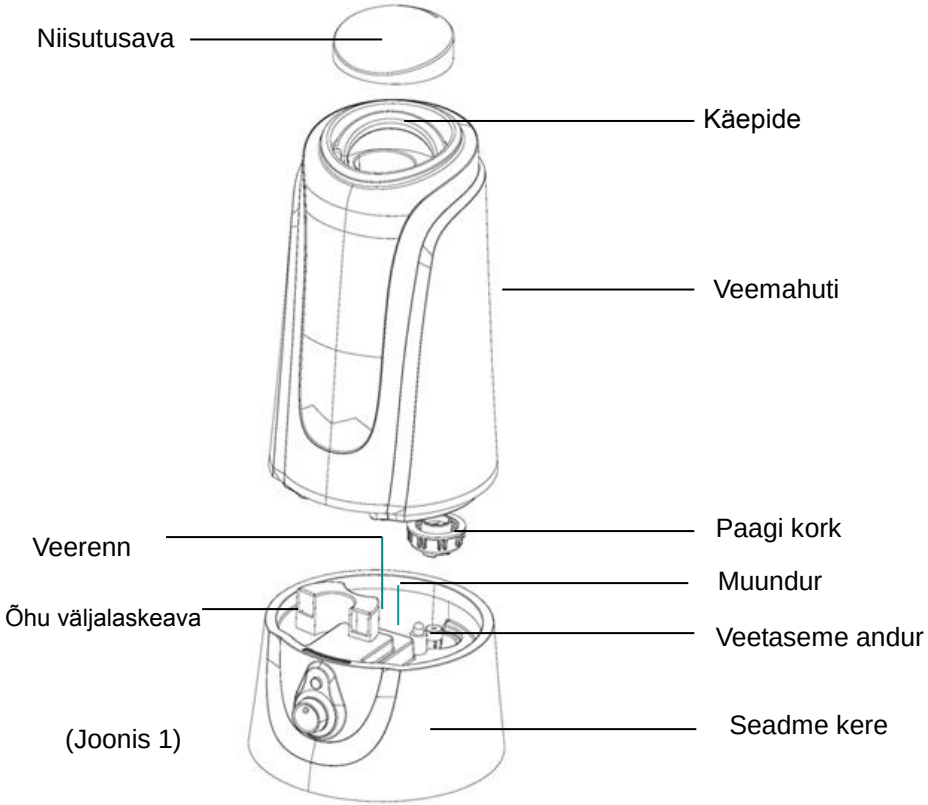

(Joonis 1)

TEHNILISED ANDMED

- Toote nimetus: väike ultraheliga toimiv jaheda veeuduga niisuti
- Sisendpinge: 230 V, 50 Hz
- Niisutusvõimsus: 150 ml/h (max)
- Veepaagi maht: 3 l
- Nimivõimsus: 20 W
- Mõõtmed: 171 x 171 x 350 mm
- Mass: 2,0 kg
- Tööpindala: 20 m²

PUHASTAMINE JA HOOLDUS

Talvel võib liiga kuiv õhk põhjustada inimese naha kuivamise ja ärritust ninas, sagedasi külmetusi, kurgu kuivamist jms. Niisuti aitab saavutada sobivat suhtelist niiskust ja seeläbi teie tervist kaitsta. Niisuti tõhusamaks kasutamiseks ja selle rikete vältimiseks tuleb seadet nõuetekohaselt hooldada. Kui hoolde ja tehnohoolduse nõudeid ei järgita, võivad niisutis olevas vees hakata mikroorganismid kasvama.

IGAPÄEVANE HOOLDUS

- Enne puhastamist lülitage seade välja, eemaldage pistik pistikupesast.
- Tõstke veepaak seadmelt maha.
- Viige veepaak valamu juurde, tühjendage paak ja loputage korralikult läbi, et eemaldada sete ning mustus. Puhastage ja kuivatage puhta pehme lapi või paberrätiga.
- Täitke veepaak külma kraaniveega, järgides paagi täitmise juhiseid.

IGANÄDALANE HOOLDUS

- Korrake punktides 1–3 kirjeldatut.
- Valage kannu umbes 200 ml söögiäädikat, hoidke seda seal 15 minutit ja seejärel puhastage anum settest (eriti muunduri piirkond), kasutades pehmet harja.
- Kõrvaldage sete ja äädikalahus puhta pehme lapiga.

OHUTUS HOOLDUSE AJAL

- Ärge kastke seadme keret vette!
- Ärge puhastage niisutit lahustite või tugevatoimeliste puhastusvahendite abil.
- Puhastage sisemisi osi pehme lapiga.
- Puhastage muundurit ainult harjaga. Seda tuleb teha kord nädalas.
- Kasutage ainult harja pehmet osa.
- Vahetage veepaagis olevat vett vähemalt kord nädalas, kui veepaak ei vaja vahepeal täitmist.

NIISUTI SÄILITAMINE

- Puhastage niisuti juhiste kohaselt ja kuivatage põhjalikult.
- Soovitame niisutit säilitada originaalpakendis.
- Vältige kõrgeid temperatuure.

VEAOTSING

Kui niisuti ei tööta korralikult, kontrollige alljärgnevat.

PROBLEEM	VÕIMALIK PÕHJUS	LAHENDUS
Niisuti ei tööta.	Elektrijuhe ei ole vooluvõrguga ühendatud.	Ühendage seade vooluvõrguga.
Voolu märgutuli põleb, aga seade ei niisuta õhku.	Paagis ei ole vett.	Täitke veepaak.
Veeaur on ebameeldiva lõhnaga.	Uus seade.	Avage veepaak ja jätke 12 tunniks varjulisse, jahedasse kohta.
	Veepaagis on liiga kaua seisnud vesi.	Puhastage veepaak ja vahetage vesi.
Voolu märgutuli põleb, aga seade ei tööta.	Rennis on liiga palju vett.	Valage vett rennist vähemaks.
Seadmest tuleb liiga vähe auru.	Muundur on must.	Puhastage muundurit pehme harjaga.
	Vesi on must või liiga kaua seadmes seisnud.	Puhastage veepaak ja vahetage vesi.
Ebatavaline müra.	Veepaagis tekib resonants, kui vett on liiga vähe.	Lisage veepaaki vett.
	Seade ei ole stabiilsel alusel.	Asetage seade stabiilsele pinnale.
Kork on väga kõvasti kinni.	Kork on üle pingutatud.	Määrige korgi tihendit vedela seebiga, et korki oleks kergem avada.

GARANTII JA HOOLDUS

Garanteerime, et seadme juures EI ESINE materjali või valmistamise vigu ühe (1) aasta jooksul pärast seadme ostmist.

Seadme kasutamine adapteriga, mis ei ole seadmega kaasas, samuti seadme parandamine või modifitseerimine, põhjustab GARANTII KATKEMISE.

Soovitame allolevale väljale märkida seadme mudeli number ja ostukuupäev ning lisada need garantiinõudele.

Lisage siia oma ostudokument

Seerianumber: _____

Ostukuupäev: _____

Ostja nimi ja aadress: _____

_____

_____

Telefon: _____

Probleem	Võimalik põhjus	Kõrvaldusviis

Toode on valmistatud vastavalt EMÜ direktiividele 73/23/EMÜ ja 89/336/EMÜ.