DEWALT®

D26500
D26501

370720-42 BLT

Eesti keel	**(Originaaljuhend)**	**8**
Lietuvių	**(Originalios instrukcijos vertimas)**	**16**
Latviešu	**(Tulkojums no rokasgrāmatas oriģinālvalodas)**	**24**
Русский язык	**(Перевод с оригинала инструкции)**	**32**

Joonis / Pav. / Attēls / Рисунок 1

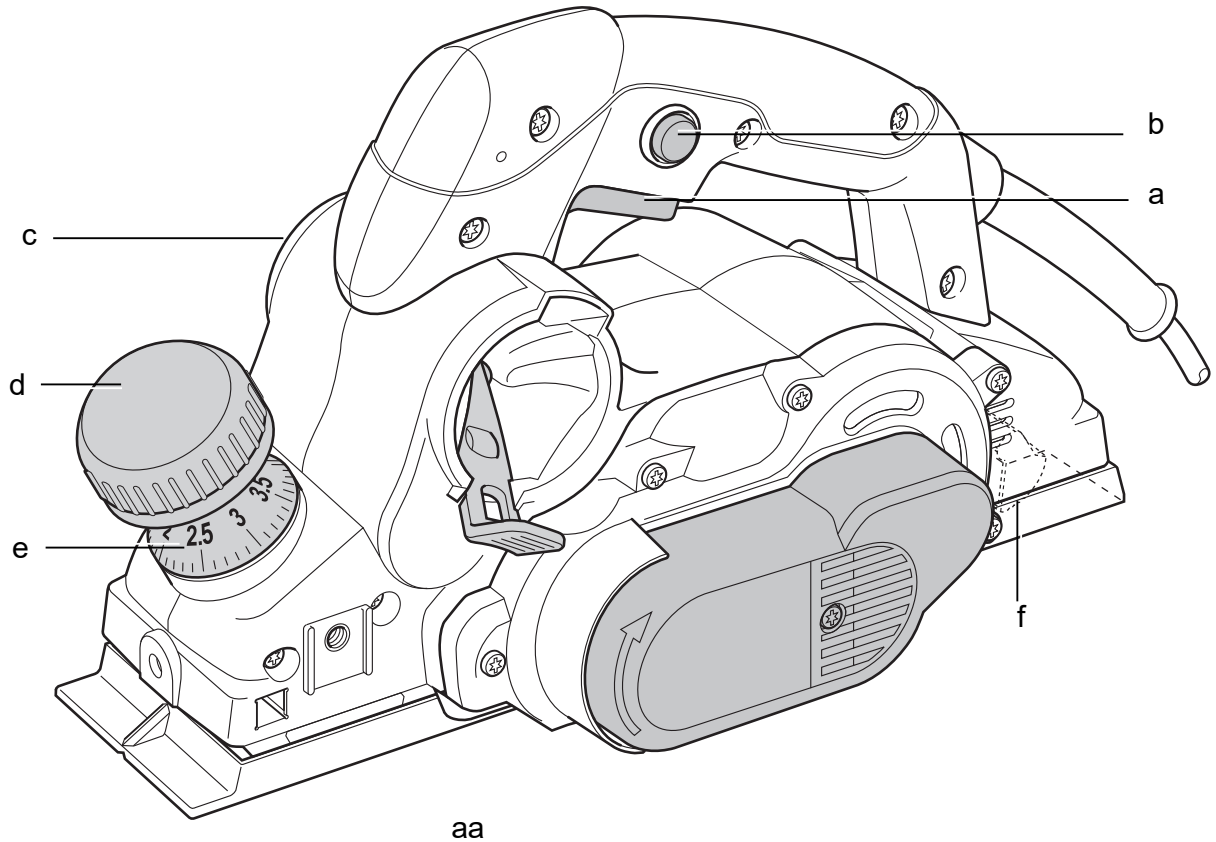

aa

Joonis / Pav. / Attēls / Рисунок 2

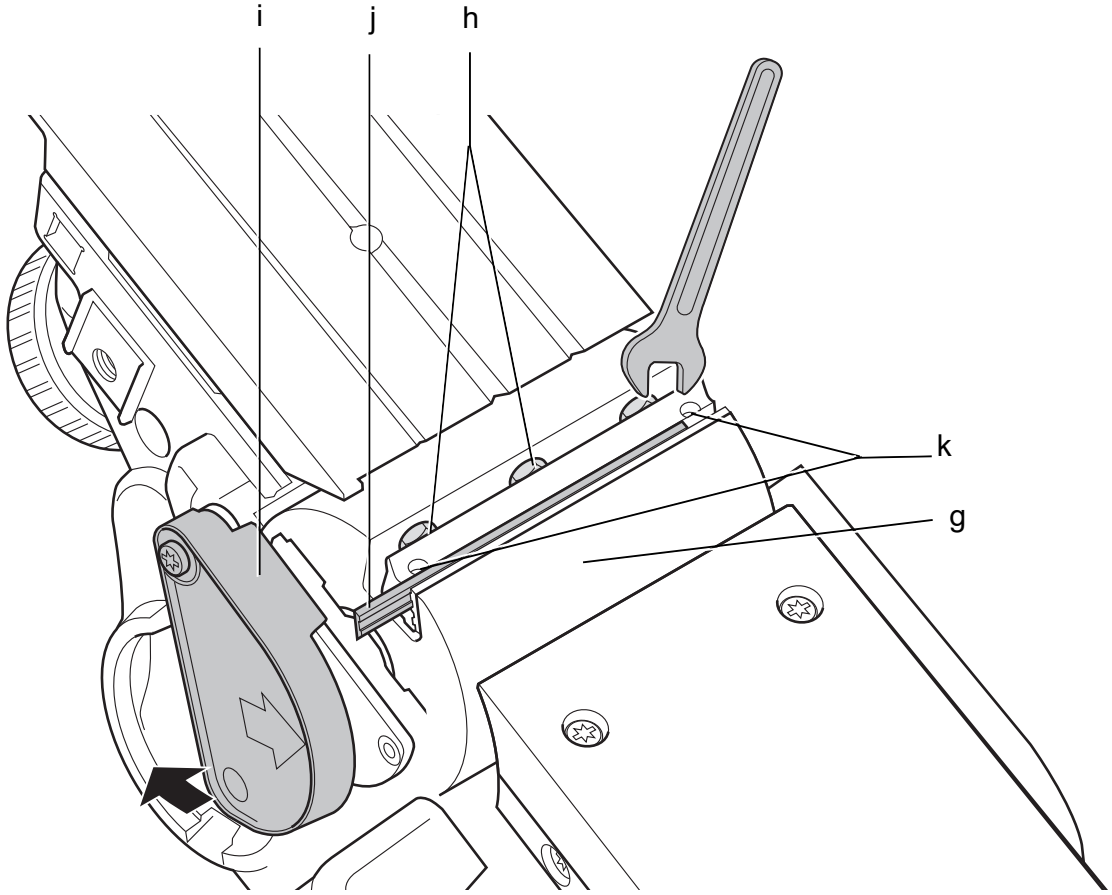

Joonis / Pav. / Attēls / Рисунок 3

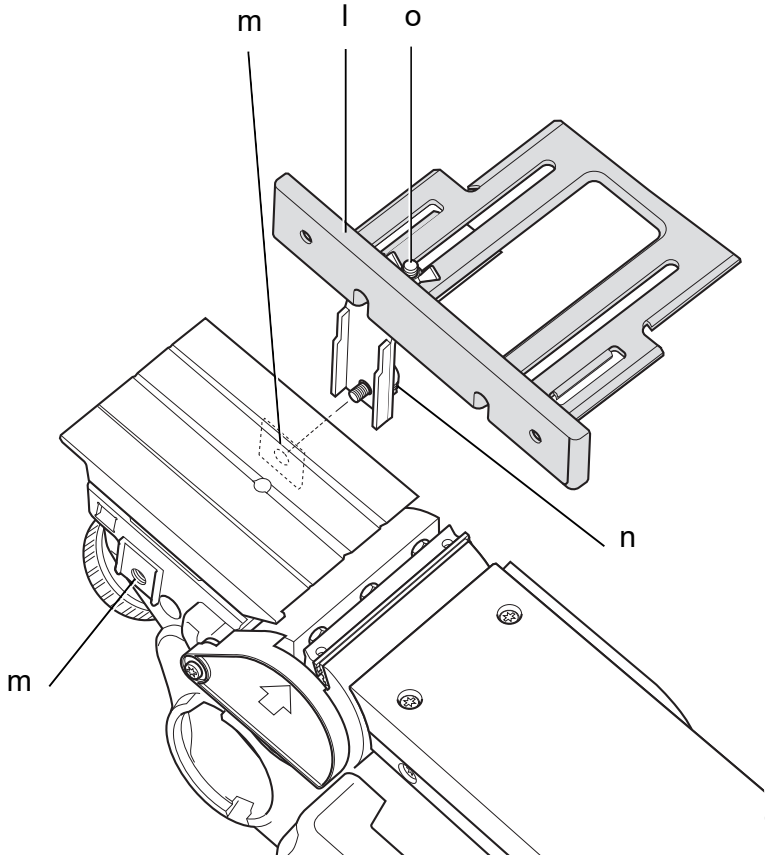

Joonis / Pav. / Attēls / Рисунок 4

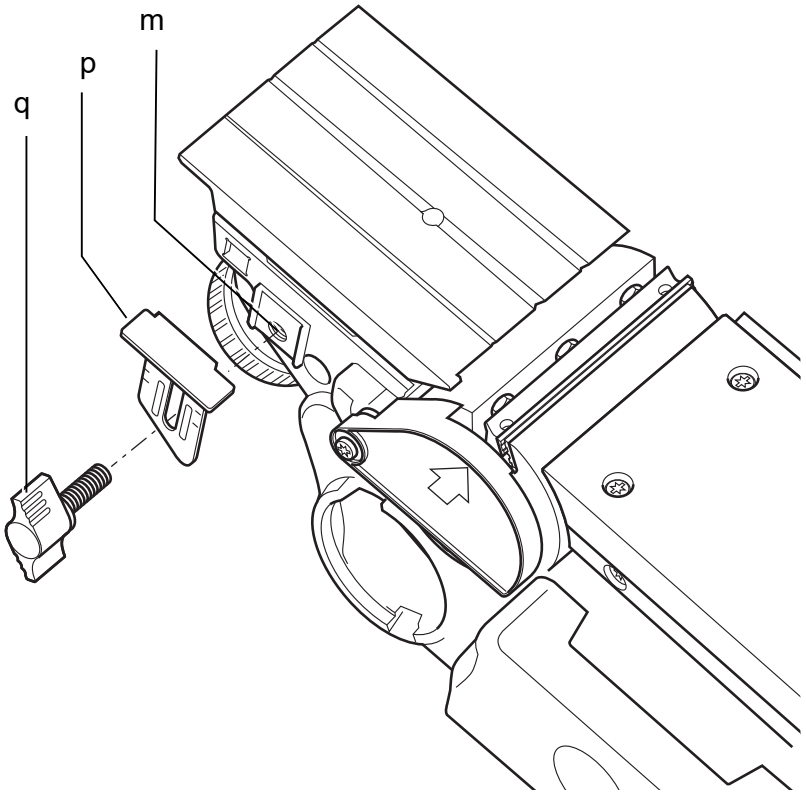

Joonis / Pav. / Attēls / Рисунок 5

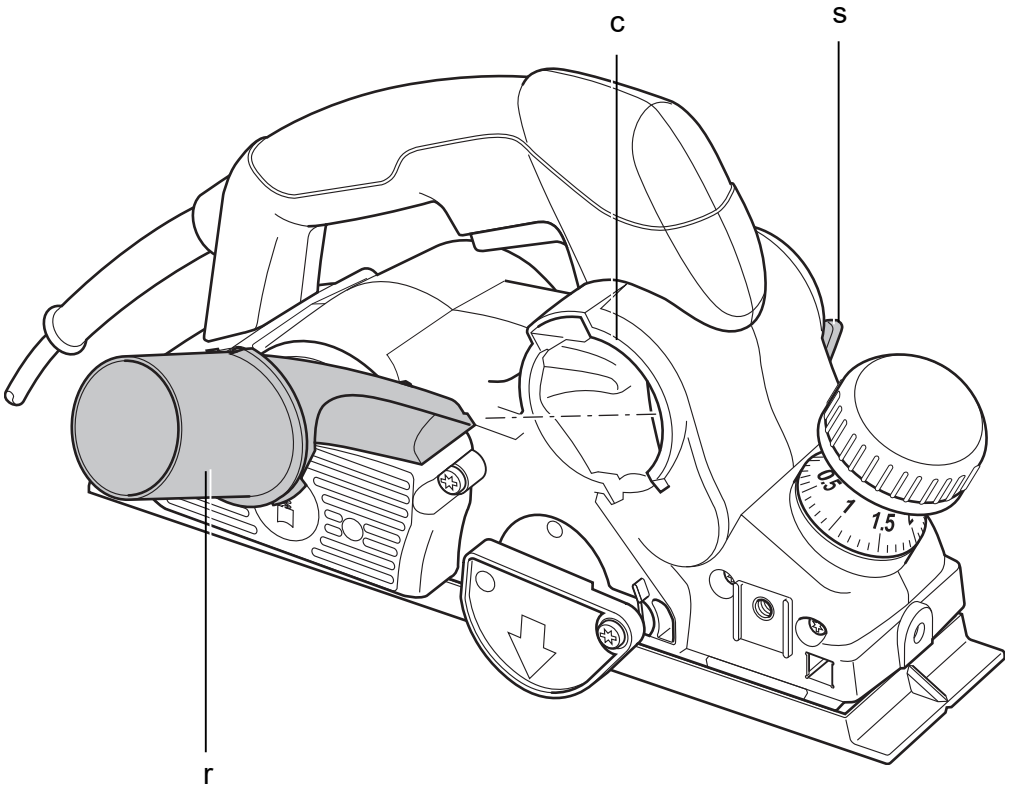

Joonis / Pav. / Attēls / Рисунок 6

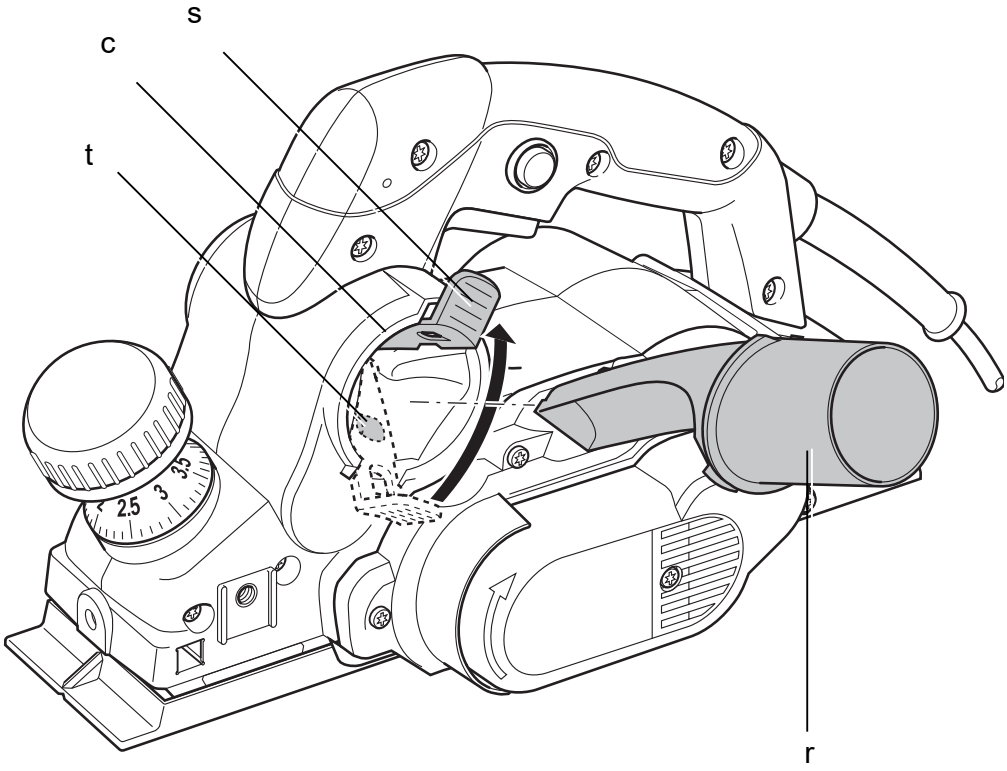

Joonis / Pav. / Attēls / Рисунок 7

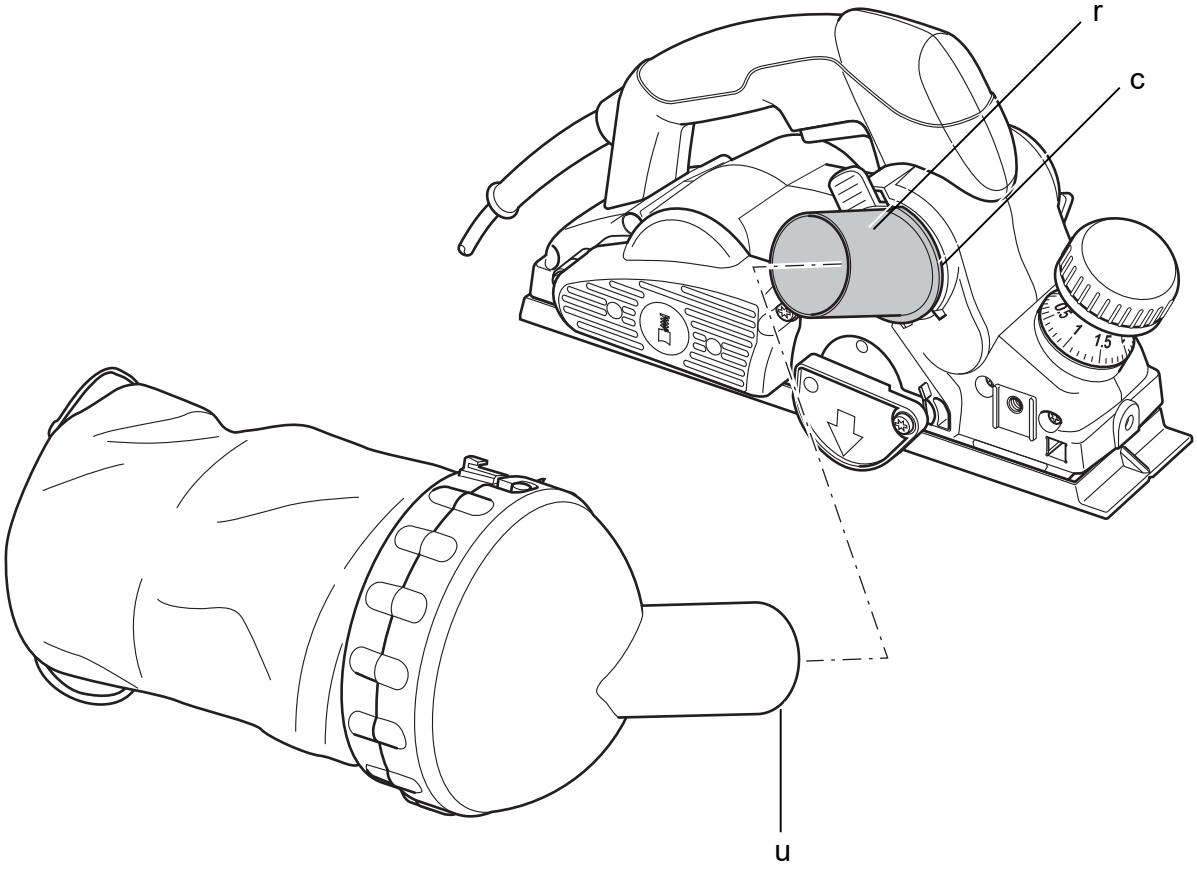

Joonis / Pav. / Attēls / Рисунок 8

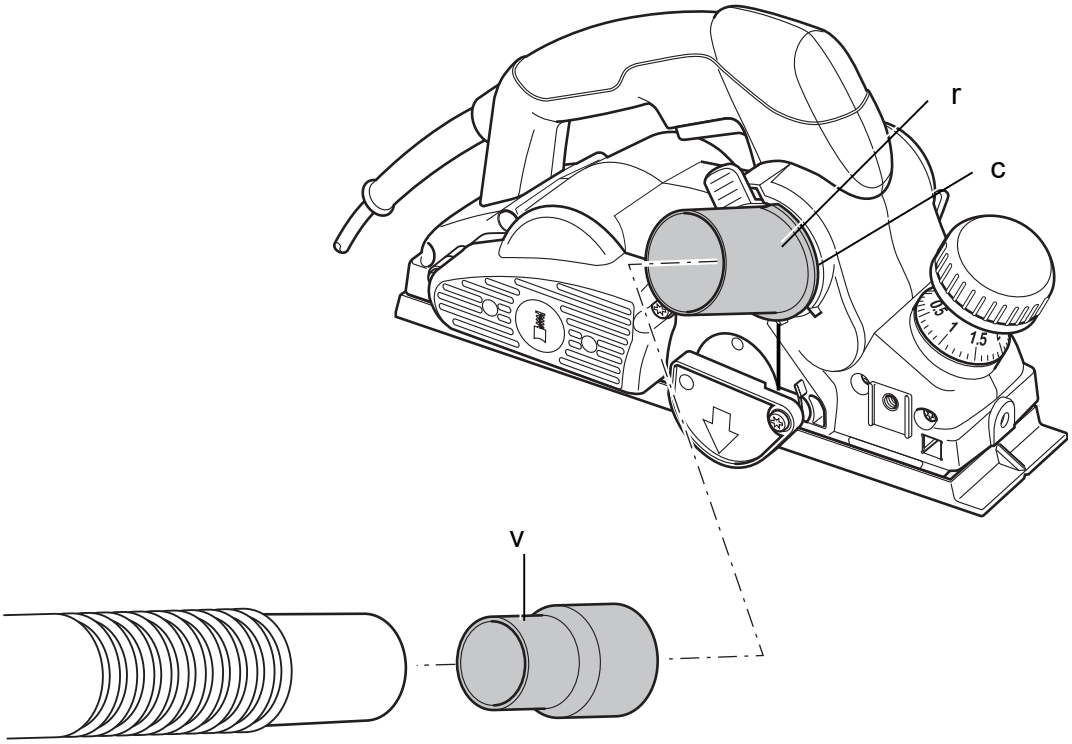

Joonis / Pav. / Attēls / Рисунок 9

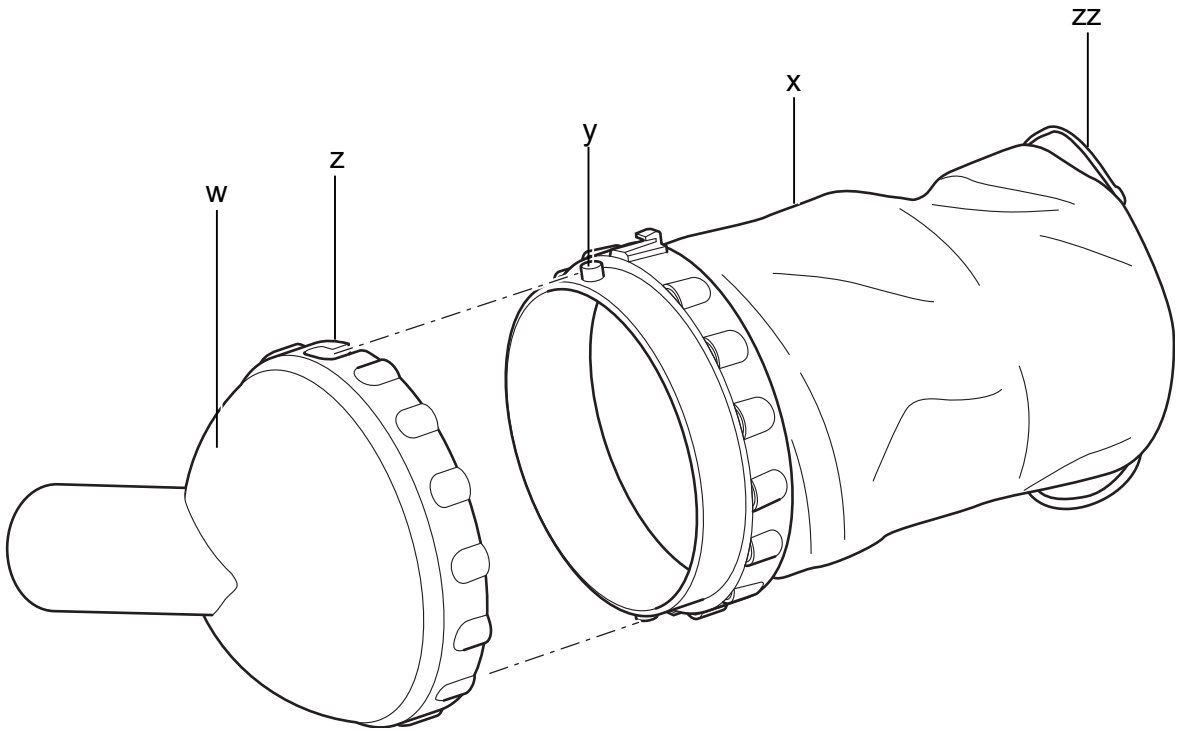

Joonis / Pav. / Attēls / Рисунок 10

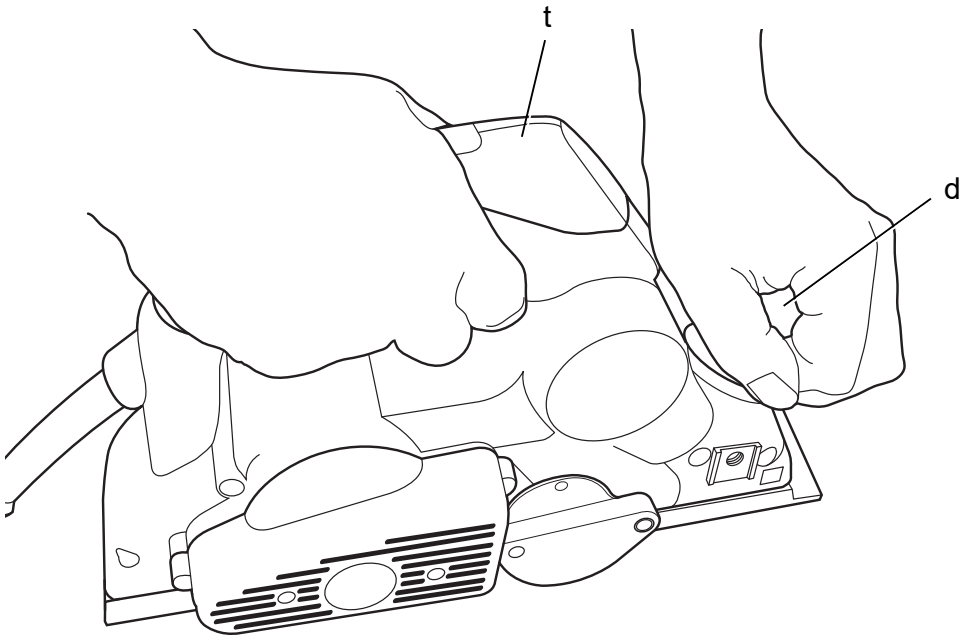

HÖÖVEL
D26500, D26501

Õnnitlused!

Olete valinud DEWALTi tööriista. Aastatepikkused kogemused, põhjalik tootearendus ja innovatsioon teevad DEWALTist ühe usaldusväärsema partneri professionaalsetele elektritööriistade kasutajatele.

Tehnilised andmed

		D26500	D26501
Pinge	V	230	230
Ühendkuningriik ja Iirimaa	V	230/115	230/115
Tüüp		1	1
Väljundvõimsus	W	1050	1150
Kiirus tühikäigul	p/min	13500	11500
Talla pikkus	mm	320	320
Hööveldusiaius	mm	82	82
Kaal	kg	4	4
L_{PA} (helirõhk)	dB(A)	90	86
K_{PA} (helirõhu määramatus)	dB(A)	3	3
L_{WA} (helivõimsus)	dB(A)	99	95
K_{WA} (helivõimsuse määramatus)	dB(A)	3,2	3,2
Vibratsiooni koguväärtused (kolme telje vektorsumma) vastavalt standardile EN 60745:			
Vibratsioonitase a_h			
a_h =	m/s²	4,2	4,5
Määramatus K =	m/s²	1,5	1,5

Teabelehel esitatud vibratsioonitase on mõõdetud vastavalt standardis EN 60745 toodud standardtestile ja seda võib kasutada tööriistade võrdlemiseks. Seda võib kasutada mõju esmasel hindamisel.

HOIATUS! *Avaldatud vibratsioonitugevus puudutab tööriista põhirakendusi. Kui aga tööriista kasutatakse muul viisil, erinevate lisatarvikutega või kui seda on halvasti hooldatud, võib vibratsioonitugevus erineda. Sellisel juhul võib vibratsiooni mõju kogu tööaja kestel olla märkimisväärselt tugevam.*

Vibratsiooni mõju hindamisel tuleb arvesse võtta ka seda aega, mil tööriist on välja lülitatud või töötab tühikäigul ning tööd ei tee. See võib märkimisväärselt vähendada vibratsiooni kogu tööaja kestel.

Määrake kindlaks täiendavad ohutusmeetmed kasutaja kaitsmiseks vibratsiooni mõjude eest – tööriistade ja tarvikute hooldamine, käte hoidmine soojas ja tööprotsesside korraldus.

Kaitsmed	
Euroopa	
230 V tööriistad	10 A, võrgutoide
Ühendkuningriik ja Iirimaa	
230 V tööriistad	13 A, pistik
Ühendkuningriik ja Iirimaa	
115 V tööriistad	16 A, pistik

Definitsioonid. Ohutusjuhised

Allpool toodud määratlused kirjeldavad iga märksõna olulisuse astet. Palun lugege juhendit ja pöörake tähelepanu nendele sümbolitele.

OHT! *Tähistab tõenäolist ohtlikku olukorda, mis mittevältimisel* ***lõppeb surma või raske kehavigastusega****.*

HOIATUS! *Tähistab võimalikku ohtlikku olukorda, mis mittevältimisel* ***võib lõppeda surma või raske kehavigastusega****.*

ETTEVAATUST! *Tähistab võimalikku ohtlikku olukorda, mis mittevältimisel* ***võib lõppeda kergete või mõõdukate kehavigastustega****.*

NB! *Viitab tegevusele,* ***mis ei too kaasa kehavigastust****, kuid mis mittevältimisel* ***võib põhjustada varalist kahju****.*

Tähistab elektrilöögiohtu.

Tähistab tuleohtu.

EÜ vastavusdeklaratsioon

MASINADIREKTIIV

D26500, D26501

DEWALT kinnitab, et jaotises „Tehnilised andmed“ kirjeldatud tooted vastavad järgmistele nõuetele: 2006/42/EÜ, EN 60745-1, EN 60745-2-14.

Need seadmed vastavad ka direktiivile 2004/108/EÜ. Lisateabe saamiseks kontakteeruge DEWALTiga alltoodud aadressil või vaadake kasutusjuhendi tagaküljel olevat infot.

Allakirjutanu vastutab tehnilise toimiku koostamise eest ja on vormistanud deklaratsiooni DEWALTi nimel.

Horst Grossmann
Asepresident (tehnika ja tootearendus)
DEWALT, Richard-Klinger-Straße 11,
D-65510, Idstein, Saksamaa
31.12.2009

***HOIATUS!** Vigastusohu vähendamiseks lugege kasutusjuhendit.*

Üldised elektritööriistade ohutusnõuded

***HOIATUS! Lugege kõik hoiatused ja juhised läbi.** Hoiatuste ja juhiste täpne järgimine aitab vältida elektrilöögi, tulekahju ja/või raske kehavigastuse ohtu.*

HOIDKE KÕIK HOIATUSED JA JUHISED TULEVIKU TARVIS ALLES.

Hoiatustes kasutatud mõiste „elektritööriist“ viitab võrgutoitel töötavatele (juhtmega) ja akutoitel töötavatele (juhtmeta) elektritööriistadele.

1) TÖÖPIIRKONNA OHUTUS

a) ***Tööpiirkond peab olema puhas ja hästi valgustatud.** Korralageduse ja puuduliku valgustuse korral võivad kergesti juhtuda õnnetused.*

b) ***Ärge kasutage elektritööriistu plahvatusohtlikus keskkonnas, kus leidub tuleohtlikke vedelikke, gaase või tolmu.** Elektritööriistad tekitavad sädemeid, mis võivad tolmu või aurud süüdata.*

c) ***Hoidke lapsed ja kõrvalised isikud elektritööriista kasutamise ajal eemal.** Tähelepanu hajumisel võite kaotada tööriista üle kontrolli.*

2) ELEKTRIOHUTUS

a) ***Elektritööriista pistikud peavad vastama pistikupesale. Ärge kunagi muutke pistikut mis tahes moel. Ärge kasutage maandatud elektritööriistade puhul adapterpistikut.** Muutmata pistikud ja sobivad pistikupesad vähendavad elektrilöögi ohtu.*

b) ***Vältige kokkupuudet maandatud pindadega, nagu torud, radiaatorid, pliidid ja külmkapid.** Elektrilöögi saamise oht suureneb, kui teie keha on maandatud.*

c) ***Vältige elektritööriistade sattumist vihma või niiskuse kätte.** Elektritööriista sattunud vesi suurendab elektrilöögi ohtu.*

d) ***Kasutage toitejuhet õigesti. Ärge kunagi kasutage elektritööriista juhet selle kandmiseks, tõmbamiseks ega pistiku eemaldamiseks vooluvõrgust. Kaitske juhet kuumuse, õli, teravate servade ja liikuvate osade eest.** Kahjustatud või sassis juhtmed suurendavad elektrilöögi ohtu.*

e) ***Kui töötate tööriistaga õues, kasutage kindlasti välitingimuste jaoks ettenähtud pikendusjuhet.** Välitingimustesse sobiva pikendusjuhtme kasutamine vähendab elektrilöögi ohtu.*

f) ***Kui elektritööriistaga töötamine niiskes keskkonnas on vältimatu, kasutage rikkevoolukaitsmega kaitstud voolutoidet.** Rikkevoolukaitsme kasutamine vähendab elektrilöögi ohtu.*

3) ISIKLIK OHUTUS

a) ***Olge tähelepanelik, jälgige pidevalt, mida teete, ning kasutage elektritööriista mõistlikult. Ärge kasutage elektritööriista väsinuna ega alkoholi, narkootikumide või arstimite mõju all olles.** Kui elektritööriistaga töötamise ajal tähelepanu kas või hetkeks hajub, võite saada raskeid kehavigastusi.*

b) ***Kasutage isikukaitsevahendeid. Kandke alati kaitseprille.** Isikukaitsevahendid, nagu tolmumask, mittelibisevad jalanõud, kiiver ja kõrvaklapid, vähendavad vastavates tingimustes kasutamisel tervisekahjustusi.*

c) ***Vältige tööriista ootamatut käivitumist. Veenduge enne tööriista vooluvõrku ühendamist ja/või aku paigaldamist, et***

käivituslüliti on väljalülitatud asendis. *Kandes tööriista, sõrm lülitil, või ühendades toiteallikaga tööriista, mille lüliti on tööasendis, võib juhtuda õnnetus.*

d) ***Enne elektritööriista sisselülitamist eemaldage kõik reguleerimis- ja mutrivõtmed.*** *Tööriista pöörleva osa külge jäetud reguleerimis- või mutrivõti võib tekitada kehavigastusi.*

e) ***Ärge küünitage. Seiske alati kindlalt jalgel ja hoidke tasakaalu.*** *Siis on võimalik ettearvamatutes olukordades tööriista paremini valitseda.*

f) ***Kandke nõuetekohast riietust. Ärge kandke lehvivaid rõivaid ega ehteid. Hoidke juuksed, riided ja kindad liikuvatest osadest eemal.*** *Lehvivad riided, ehted ja pikad juuksed võivad jääda liikuvate osade vahele.*

g) ***Kui seadmetega on kaasas tolmueemaldusliidesed ja kogumisseadmed, siis veenduge, et need on ühendatud ja õigesti kasutatavad.*** *Tolmukogumisseadme kasutamine võib vähendada tolmuga seotud ohte.*

4) ELEKTRITÖÖRIISTA KASUTAMINE JA HOOLDAMINE

a) ***Ärge koormake elektritööriista üle. Kasutage konkreetseks otstarbeks sobivat elektritööriista.*** *Elektritööriist töötab paremini ja ohutumalt ettenähtud võimsusel.*

b) ***Ärge kasutage tööriista, kui seda ei saa lülitist sisse ja välja lülitada.*** *Elektritööriist, mida ei saa lülitist juhtida, on ohtlik ja vajab remonti.*

c) ***Enne reguleerimist, tarvikute vahetamist ja hoiulepanemist lahutage tööriist vooluvõrgust ja/või eemaldage aku.*** *Nende ettevaatusabinõude rakendamine vähendab elektritööriista ootamatu käivitumise ohtu.*

d) ***Kui elektritööriista ei kasutata, hoidke seda lastele kättesaamatus kohas ning ärge lubage tööriista kasutada inimestel, kes seda ei tunne või pole lugenud käesolevat kasutusjuhendit*** *Oskamatutes kätes on elektritööriistad ohtlikud.*

e) ***Elektritööriistu tuleb hooldada. Veenduge, et liikuvad osad on õiges asendis ega ole kinni kiilunud, detailid on terved ja puuduvad muud tingimused, mis võivad mõjutada tööriista tööd. Kahjustuste korral laske tööriista enne edasist kasutamist remontida.*** *Paljude õnnetuste põhjuseks on puudulikult hooldatud tööriistad.*

f) ***Hoidke lõiketarvikud teravad ja puhtad.*** *Õigesti hooldatud, teravate lõikeservadega lõiketarvikud kiiluvad väiksema tõenäosusega kinni ja neid on lihtsam juhtida.*

g) ***Kasutage elektritööriista, lisaseadmeid, otsikuid jne vastavalt käesolevale juhendile, võttes arvesse nii tööpiirkonda kui ka tehtava töö iseloomu.*** *Elektritööriista kasutamine mittesihtotstarbeliselt võib põhjustada ohtlikke olukordi.*

5) HOOLDAMINE

a) ***Laske tööriista korrapäraselt hooldada kvalifitseeritud remonditöökojas, kus kasutatakse ainult originaalvaruosi.*** *See tagab tööriista ohutuse säilimise.*

Täiendavad ohutuseeskirjad höövlite kasutamisel

- ***Enne tööriista käest panemist oodake, kuni lõiketera peatub.*** *Katmata lõiketera võib pinda kahjustada ning põhjustada kontrolli kadumise tööriista üle ja raske kehavigastuse.*
- ***Hoidke elektritööriista ainult isoleeritud käepidemetest, kuna lõiketera võib riivata seadme juhet.*** *Voolu all oleva juhtme riivamisel võivad voolu alla sattuda ka elektritööriista lahtised metallosad, andes kasutajale elektrilöögi.*
- ***Toestage detail ja kinnitage see klambritega või muul praktilisel viisil stabiilse aluse külge.*** *Kui hoiate detaili käes või keha vastas, on see ebastabiilne ja võib põhjustada tööriista üle kontrolli kaotamist.*
- ***Kandke tolmumaski.***

Muud ohud

Ka asjakohaste ohutusnõuete järgimisel ja turvaseadeldiste kasutamisel ei saa teatud ohte vältida. Need on järgmised.

– *Kuulmiskahjustused.*

– *Õhkupaiskuvatest osakestest põhjustatud kehavigastuste oht.*

– *Põletushaavade oht, mida tekitavad kasutamisel kuumenevad tarvikud.*

– *Pikemaajalisest kasutamisest põhjustatud kehavigastuste oht.*

Tähistused tööriistal

Tööriistal on kasutatud järgmisi sümboleid.

Enne kasutamist lugege kasutusjuhendit.

KUUPÄEVAKOODI ASUKOHT (JOONIS 1)

Kuupäevakood (aa), mis sisaldab ka tootmisaastat, on trükitud korpusele.

Näiteks:

2010 XX XX
Tootmisaasta

Pakendi sisu

Pakend sisaldab järgmist:

1 Höövel
1 Paralleeljuhik
1 Soone sügavuse piiraja
1 Tiibpolt
1 Mutrivõti
1 Laasturenn
1 Laastude kõrvalesuunaja (ainult K-mudelitel)
1 Tolmukott (ainult K-mudelitel)
1 Tolmueemaldusadapter
1 Kohver (ainult K-mudelitel)
1 Kasutusjuhend
1 Koostejoonis

- *Veenduge, et tööriist, selle osad ega tarvikud ei ole transportimisel kahjustada saanud.*
- *Võtke enne kasutamist aega, et kasutusjuhend põhjalikult läbi lugeda ja endale selgeks teha.*

Kirjeldus (joonis 1)

***HOIATUS!** Ärge kunagi ehitage elektritööriista ega selle ühtki osa ümber. See võib põhjustada kahjustusi või kehavigastusi.*

a. Toitelüliti
b. Vabastusnupp
c. Laastude väljalaskeava
d. Hööveldamissügavuse reguleernupp / esikäepide
e. Hööveldamissügavuse skaala
f. Tugitald

PÜSIKIIRUSE FUNKTSIOON (D26501)

Püsikiiruse funktsioon hoiab töö ajal stabiilset lõikekiirust. Tänu sellele on müra väiksem ja töökiirus konstantne. Tööriista ülestõstmisel ei suurene kiirus oluliselt.

ELEKTROONILINE PIDUR (D26501)

Elektrooniline pidur seiskab käivituslüliti vabastamisel lõiketerad.

ETTENÄHTUD OTSTARVE

Höövel D26500/D26501 on ette nähtud puidu hööveldamiseks profirakendustes.

ÄRGE kasutage niisketes või märgades tingimustes ega plahvatusohtlike gaaside või vedelike läheduses.

Need höövlid on professionaalsed elektritööriistad.

ÄRGE lubage lastel tööriista puutuda. Kogenematute kasutajate puhul on vajalik juhendamine.

Elektriohutus

Elektrimootor on ette nähtud vaid ühe pinge jaoks. Veenduge alati, et toitepinge vastab andmesildile märgitud väärtusele.

Teie DEWALTi tööriist on topeltisolatsiooniga vastavalt standardile EN 60745; seetõttu pole maandusjuhet vaja.

***HOIATUS!** 115 V seadet tuleb käitada läbi tõrkekindla eraldustrafo, mille primaar- ja sekundaarmähis on üksteisest maandusega eraldatud.*

Kui toitejuhe on vigastatud, tuleb see vahetada spetsiaalse toitejuhtme vastu, mille saab hankida DEWALTi hoolduskeskuse kaudu.

Toitepistiku vahetamine (ainult Ühendkuningriik ja Iirimaa)

Kui on vaja paigaldada uus toitepistik, toimige järgmiselt.

- *Kõrvaldage vana pistik ohutult.*
- *Ühendage pruun juhe uue pistiku faasiklemmiga.*
- *Ühendage sinine juhe neutraalklemmiga.*

***HOIATUS!** Maandusklemmiga ühendusi ei tehta.*

Järgige kvaliteetsete pistikutega kaasasolevaid paigaldusjuhiseid. Soovitatav kaitse: 13 A.

Pikendusjuhtme kasutamine

Kui pikendusjuhe on vajalik, kasutage heakskiidetud kolmesoonelist pikendusjuhet, mis sobib selle tööriista sisendvõimsusega (vt „Tehnilised andmed“). Juhtme minimaalne ristlõike pindala on 1,5 mm²; maksimaalne pikkus on 30 m.

Juhtmerulli kasutamisel kerige juhe alati täielikult lahti.

KOKKUPANEMINEJASEADISTAMINE

HOIATUS! Vigastusohu vähendamiseks lülitage seade välja ja eemaldage vooluallikast enne tarvikute paigaldamist ja eemaldamist, seadistuste tegemist või remonti. *Veenduge, et toitelüliti on väljalülitatud asendis. Seadme ootamatu käivitumine võib lõppeda vigastustega.*

Lõiketerade vahetamine (joonis 2)

Tööriistale paigaldatud lõiketerad on ümberpööratavad. Kui mõlemad küljed on kulunud, tuleb lõiketerad välja vahetada.

HOIATUS! *Terad tuleb alati välja vahetada korraga.*

1. Pöörake ettevaatlikult lõikepead (g), kuni esimene lõiketera ilmub nähtavale.
2. Vabastage kaasas oleva mutrivõtmega poldid (h).
3. Tõmmake külgmine kate (i) üles.
4. Lükake tera (j) hoidikust välja.
5. Keerake tera ringi või vahetage välja.
6. Lükake tera hoidikusse. Soonimisküljel (s.t külgmise katte küljel) peab lõiketera olema hööylitallaga ühel joonel.
7. Reguleerige tera, nagu allpool kirjeldatud.
8. Keerake poldid (h) kinni.

Korrake seda teiste teradega.

Terade reguleerimine (joonis 2)

1. Veenduge, et lõikesügavuse väärtuseks on 0 mm.
2. Kontrollige tera (j) asendit mõlemas otsas. Mõõtke sirgeservalise esemega, kas tera ei ulatu hööylitallast välja.
3. Tera ots peab olema hööylitalla pinnaga ühel joonel.
4. Reguleerimisvajaduse korral toimige järgmiselt.

   Keerake reguleerimiskruve (k) vastavalt vajadusele sisse- või väljapoole, kuni tera ots on hööylitallaga kohakuti.

Lõikesügavuse reguleerimine (joonis 1)

Keerake hööveldamissügavuse reguleerimisnuppu (d). Reguleerimisnupu üks pööre muudab sügavust 4,0 mm võrra.

Üks aste vastab 0,1 mm lõikesügavusele.

Paralleeljuhiku paigaldamine, eemaldamine ja reguleerimine (joonis 3)

Paralleeljuhikut (l) kasutatakse tööriista optimaalseks valitsemiseks kitsaste detailide töötlemisel. Paralleeljuhiku saab paigaldada tööriista ükskõik kummale küljele.

1. Paigaldage paralleeljuhik (l) selliselt, et juhiku profiil ulatuks tööriista esiosast kuni lõikepea tagaosani.
2. Sobitage paralleeljuhik ükskõik kummalt küljelt keermestatud avasse (m).
3. Keerake tiibpolt (n) kinni.

Paralleeljuhiku eemaldamiseks võtke lahti tiibpolt.

PARALLEELJUHIKU REGULEERIMINE

1. Vabastage tiibmutter (o).
2. Reguleerige juhik nii, et lõikepea ulatuks napilt töödeldavat pinda lõikama.
3. Kinnitage tiibmutter.

Soone sügavuse piiraja paigaldamine, eemaldamine ja reguleerimine (joonis 4)

1. Paigaldage sügavuse piiraja (p).
2. Keerake tiibpolt (q) keermestatud augus (m) mõõteskaala abil soovitud kõrgusel kinni.

Sügavuse piiraja eemaldamiseks võtke lahti tiibpolt.

Laasturenni paigaldamine ja eemaldamine (joonised 5 ja 6)

Tööriist võimaldab hööylilaastude väljastamist nii vasakult kui ka paremalt küljelt.

Laastude eemaldamiseks parempoolselt küljelt (joonis 5) saab tööriista kasutada laasturenniga või ilma. Imuriga ühendamisel tuleb laasturenni kasutada koos tolmuväljastusadapteriga.

1. Suruge laasturenn (r) parempoolsesse höövlilaastude väljalaskeavasse (c), kuni see klõpsatusega kohale asetub.
2. Laasturenni eemaldamiseks tõstke hoob (s) üles ja tõmmake renn välja.

Laastude eemaldamiseks vasakpoolselt küljelt (joonis 6) tuleb alati kasutada laasturenni.

1. Tõstke vedrusulguri (t) avamiseks hoob (s) üles.
2. Suruge laasturenn (r) vasakpoolsesse höövlilaastude väljalaskeavasse (c), kuni see klõpsatusega kohale asetub.
3. Vabastage hoob.
4. Laasturenni eemaldamiseks tõstke hoob üles ja tõmmake renn välja.

Tolmu eemaldamine (joonised 7–9)

HOIATUS! *Vajadusel ühendage tolmueemaldussüsteem, mis vastab kehtivatele tolmusaaste direktiividele.*

Tööriist on varustatud tolmukoti või tolmuimeja ühendamiseks mõeldud adapteriga. K-mudelitel kuulub tolmukott standardvarustusse, kõigi teiste mudelite puhul on see saadaval lisavarustusena.

1. Paigaldage laasturenn (r) väljalaskeavasse (c), nagu joonisel näidatud.
2. Kinnitage laasturenni külge tolmukott (u).
3. Teine võimalus on kinnitada tööriist adapteriga (v) imuri külge.

TOLMUKOTI PAIGALDAMINE (JOONIS 9)

1. Tolmukoti kokkupanekuks seadke avad (z) kohakuti sälkudega (y) ja paigaldage koti (x) külge kõrvalesuunaja (w).
2. Keerake koostu lukustamiseks päripäeva.
3. Koti avamiseks vabastage aasad (zz).
4. Paigaldage tolmukott, nagu eespool kirjeldatud.

Enne kasutamist

- Reguleerige lõikesügavust.
- Vajadusel paigaldage paralleeljuhik.
- Paigaldage laasturenn.
- Kasutage ainult teravaid lõiketeri.

KASUTAMINE

Kasutusjuhised

HOIATUS! *Järgige alati ohutusjuhiseid ja kohaldatavaid eeskirju.*

HOIATUS! Et vähendada raskete kehavigastuste ohtu, tuleb elektritööriist enne seadistamist või lisaseadmete/tarvikute paigaldamist ja eemaldamist välja lülitada ning vooluvõrgust eemaldada.

Käe õige asend (joonis 10)

HOIATUS! *Raskete kehavigastuste ohu vähendamiseks kasutage* ***ALATI*** *õiget hoideasendit, nagu näidatud joonisel.*

HOIATUS! *Raskete kehavigastuste ohu vähendamiseks hoidke* ***ALATI*** *tööriistast tugevalt kinni, et vältida selle ootamatut liikumist.*

Õige hoideasendi puhul on üks käsi eesmisel käepidemel (d) ja teine käsi põhikäepidemel (t).

Sisse- ja väljalülitamine (joonis 1)

Ohutuse tagamiseks on teie tööriista toitelüliti (a) varustatud lukustusnupuga (b).

1. Vajutage tööriista vabastamiseks lukustusnuppu.
2. Tööriista käivitamiseks vajutage toitelülitit (a). Niipea kui toitelüliti on vabastatud, aktiveeritakse automaatselt lukustusnupp, et vältida masina tahtmatut käivitamist.

HOIATUS! *Ärge lülitage tööriista sisse ega välja, kui lõiketerad on töödeldava pinna või muu materjali vastas.*

Hööveldamine (joonis 1)

1. Lülitage tööriist sisse.
2. Liikuge tööriistaga aeglaselt üle töödeldava pinna.

HOIATUS!

- *Etteandekiirus ei tohiks olla liiga suur, eriti maksimaalse lõikesügavuse ja hööveldamislaiuse kasutamisel.*
- *Pidage meeles, et mitu pindmist lõiget on parem kui üks sügav lõige.*

- *Töö lõppedes ja enne vooluvõrgust eemaldamist lülitage tööriist alati välja.*

Tööriistal on tugitald (f). Pärast väljalülitamist võib tööriista tugitallale toetada, ilma et peaks ootama lõikurite seiskumist.

Soonimine

1. Paigaldage paralleeljuhik ja reguleerige see.
2. Paigaldage sügavuse piiraja ja reguleerige seda.
3. Jätkake nagu hööveldamise puhul.

Servade faasimine

Talla ninas olevate V-kujuliste soonte abil on võimalik faasida servi.

Tolmukoti tühjendamine (joonis 7–9)

Läbipaistvast kõrvalesuunajast saab jälgida tolmukotti kogunenud laastude hulka.

1. Eemaldage tolmukott (u).
2. Eemaldage kõrvalesuunaja (w) koti (x) küljest, keerates seda vastupäeva.
3. Tühjendage koti sisu prügikasti.
4. Tolmukoti kokkupanekuks seadke avad (z) kohakuti sälkudega (y) ja paigaldage koti külge kõrvalesuunaja.
5. Keerake koostu lukustamiseks päripäeva.
6. Pange tolmukott uuesti tööriista külge.

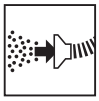

Tolmu eemaldamine (joonised 7–9)

Tööriista pikemaajalisel kasutamisel siseruumides kasutage tolmueemaldit, mis on projekteeritud vastavalt tolmueemaldust reguleerivatele direktiividele.

HOOLDUS

Teie DEWALTi elektritööriist on loodud pikaajaliseks kasutamiseks ja selle hooldustarve on minimaalne. Et tööriist teid pikka aega korralikult teeniks, tuleb seda nõuetekohaselt hooldada ja korrapäraselt puhastada.

HOIATUS! Vigastusohu vähendamiseks lülitage seade välja ja eemaldage vooluallikast enne tarvikute paigaldamist ja eemaldamist, seadistuste tegemist või remonti. *Veenduge, et toitelüliti on väljalülitatud asendis. Seadme ootamatu käivitumine võib lõppeda vigastustega.*

Määrimine

Teie elektritööriist ei vaja lisamäärimist.

Puhastamine

HOIATUS! *Mustuse kogunemisel ventilatsiooniavadesse ja nende ümber eemaldage mustus ja tolm põhikorpuselt kuiva suruõhu abil. Kandke selle töö tegemisel heakskiidetud kaitseprille ja tolmumaski.*

HOIATUS! *Ärge kunagi kasutage tööriista mittemetallist osade puhastamiseks lahusteid ega muid kemikaale. Need kemikaalid võivad nimetatud osade materjale nõrgendada. Kasutage ainult vee ja neutraalse seebiga niisutatud lappi. Vältige vedelike sattumist tööriista sisse; ärge kastke tööriista ega selle osi vedelikku.*

Valikulised lisatarvikud

HOIATUS! *Kuna muid tarvikuid peale DEWALTi pakutavate ei ole koos selle seadmega testitud, võib nende kasutamine koos selle tööriistaga olla ohtlik. Kehavigastuste ohu vähendamiseks on koos selle seadmega lubatud kasutada ainult DEWALTi soovitatud tarvikuid.*

Sobilike tarvikute kohta teabe saamiseks pidage nõu müüjaga.

Keskkonnakaitse

Jäätmete sortimine. Seda toodet ei tohi kõrvaldada koos olmejäätmetega.

Kui kunagi peaks selguma, et teie DEWALTi toode on muutunud kasutuks või vajab väljavahetamist,

ärge visake seda olmejäätmete hulka. Viige toode vastavasse kogumispunkti.

Kasutatud toodete ja pakendite eraldi kogumine võimaldab materjale taaskasutada. Materjalide taaskasutamine aitab vältida keskkonna saastamist ja vähendab toorainepuudust.

Kohalikud eeskirjad võivad nõuda elektroonikajäätmete eraldamist olmejäätmetest ning nende viimist prügilasse või jaemüüjale, kellelt ostate uue toote.

DEWALT pakub võimalust DEWALTi toodete tagasivõtmiseks ja taaskasutamiseks pärast kasutusea lõppu. Selle teenuse kasutamiseks viige toode volitatud remonditöökotta, kus see meie nimel tagasi võetakse.

Lähima volitatud remonditöökoja leidmiseks võite pöörduda DEWALTi kohalikku esindusse, mille aadressi leiate sellest kasutusjuhendist. Samuti on DEWALTi volitatud remonditöökodade nimekiri ja müügijärgse teeninduse üksikasjad ning kontaktid leitavad internetiaadressilt **www.2helpU.com**.

OBLIUS
D26500, D26501

Sveikiname!

Jūs pasirinkote „DEWALT“ įrankį. Dėl ilgametės patirties, kruopštaus patobulinimo ir atsinaujinimo „DEWALT“ bendrovė yra viena iš patikimiausių profesionalių elektros įrankių vartotojų partnerių.

Techniniai duomenys

		D26500	D26501
Įtampa	V	230	230
JK ir Airijos vartotojams	V	230/115	230/115
Tipas		1	1
Galios išvestis	W	1050	1150
Greitis įrankiui veikiant be apkrovos	min^{-1}	13 500	11 500
Pagrindo ilgis	mm	320	320
Obliavimo plotis	mm	82	82
Svoris	kg	4	4
L_{PA} (garso slėgis)	dB(A)	90	86
K_{PA} (garso slėgio paklaida)	dB(A)	3	3
L_{WA} (garso galia)	dB(A)	99	95
K_{WA} (garso galios paklaida)	dB(A)	3,2	3,2
Bendras vibracijos dydis (triašio vektoriaus suma) nustatytas pagal EN 60745:			
Vibracijos emisijos vertė a_h			
a_h =	m/s^2	4,2	4,5
Paklaida K =	m/s^2	1,5	1,5

Šiame informaciniame lapelyje nurodyta keliama vibracija nustatyta atsižvelgiant į standartinį bandymo metodą, pateiktą EN 60745, todėl ją galima palyginti su kitų elektrinių įrankių keliama vibracija. Nurodyta keliama vibracija taip pat gali būti naudojama preliminariam vibracijos poveikiui įvertinti.

***ĮSPĖJIMAS!** Deklaruotoji vibracija kyla naudojant įrankį pagrindiniams numatytiems darbams atlikti. Tačiau, jei šiuo įrankiu atliekami kiti darbai, naudojami kiti priedai arba priedai prastai prižiūrimi, vibracijos emisija gali skirtis. Dėl to gali žymiai padidėti vibracijos poveikis per visą darbo laiką.*

Vertinant vibracijos poveikio lygį per tam tikrą laikotarpį, reikia atsižvelgti ne tik į laiką, kai įrankis veikia, bet ir į laiką, kai įrankis yra išjungtas ir į laiką, kai jis veikia, tačiau juo faktiškai nedirbama. Dėl to gali žymiai sumažėti vibracijos poveikis per visą darbo laiką.

Imkitės papildomų saugos priemonių, kad apsisaugotumėte nuo vibracijos poveikio, pavyzdžiui: prižiūrėkite įrankį ir jo priedus, laikykite rankas šiltai, planuokite darbą.

Saugikliai	
Europos naudotojams	
230 V įrankiai	10 A elektros tinkle
JK ir Airijos vartotojams	
230 V įrankiai	13 amperų elektros kištukuose
JK ir Airijos vartotojams	
115 V įrankiai	16 amperų elektros kištukuose

Apibrėžtys. Saugos rekomendacijos

Toliau pateiktos apibrėžtys apibūdina kiekvieno signalinio žodelio griežtumą. Perskaitykite šį naudotojo vadovą ir atkreipkite dėmesį į šiuos simbolius.

***PAVOJUS!** Nurodo kylančią pavojingą situaciją, kurios neišvengę **žūsite** arba **rimtai susižalosite**.*

***ĮSPĖJIMAS!** Nurodo potencialią pavojingą situaciją, kurios neišvengę **galite žūti arba rimtai susižaloti**.*

***ATSARGIAI!** Nurodo potencialią pavojingą situaciją, kurios neišvengę **galite nesunkiai arba vidutiniškai sunkiai susižaloti**.*

***PASTABA.** Nurodo **su susižalojimais** nesusijusį atvejį, kurio neišvengę **galite apgadinti turtą**.*

Reiškia elektros smūgio pavojų.

Reiškia gaisro pavojų.

EB atitikties deklaracija

MAŠINŲ DIREKTYVA

D26500, D26501

„DEWALT“ pareiškia, kad šie elektriniai įrankiai yra sukurti laikantis tokių reikalavimų ir standartų: 2006/42/EB, EN 60745-1, EN 60745-2-14.

Šie gaminiai taip pat atitinka Direktyvą 2004/108/EB. Dėl papildomos informacijos prašome kreiptis į „DEWALT“ įgaliotąjį atstovą toliau nurodytu adresu arba žr. vadovo pabaigoje pateiktą informaciją.

Toliau pasirašęs asmuo yra atsakingas už techninio dokumento sukūrimą ir pateikia šią deklaraciją „DEWALT“ vardu.

Horst Grossmann
Gaminių projektavimo ir tobulinimo viceprezidentas
DEWALT, Richard-Klinger-Strasse 11,
D-65510, Idstein, Vokietija
2009-12-31

ĮSPĖJIMAS! *Norėdami sumažinti susižeidimo pavojų, perskaitykite šį vadovą.*

Bendrieji įspėjimai dėl elektrinio įrankio saugos

ĮSPĖJIMAS! Perskaitykite visus saugos įspėjimus ir nurodymus. *Jei bus nesilaikoma toliau pateiktų įspėjimų ir nurodymų, gali kilti elektros smūgio, gaisro ir (arba) sunkaus sužeidimo pavojus.*

IŠSAUGOKITE VISUS ĮSPĖJIMUS IR NURODYMUS ATEIČIAI

Sąvoka „elektrinis įrankis“ pateiktuose įspėjimuose reiškia į maitinimo tinklą jungiamą (laidinį) elektrinį įrankį arba akumuliatoriaus maitinamą (belaidį) elektrinį įrankį.

1) DARBO VIETOS SAUGA

a) ***Darbo vieta turi būti švari ir gerai apšviesta.*** *Užgriozdintos ir tamsios vietos dažnai tampa nelaimingų atsitikimų priežastimi.*

b) ***Elektrinių įrankių nenaudokite sprogioje aplinkoje, pvz., ten, kur yra liepsniųjų skysčių, dujų arba dulkių.*** *Elektriniai įrankiai sukelia kibirkštis, nuo kurių gali užsidegti dulkės arba garai.*

c) ***Dirbdami elektriniais įrankiais pasirūpinkite, kad pašaliniai asmenys ir vaikai būtų atokiau.*** *Jie gali blaškyti dėmesį ir dėl to galite nesuvaldyti įrankio.*

2) ELEKTROS SAUGA

a) ***Elektrinių įrankių kištukai turi atitikti elektros lizdus. Niekada niekaip nemodifikuokite kištuko. Su įžemintais elektriniais įrankiais niekada nenaudokite jokių kištukų adapterių.*** *Nemodifikuoti, originalūs kištukai ir juos atitinkantys elektros lizdai sumažins elektros smūgio pavojų.*

b) ***Stenkitės nesiliesti kūnu prie įžemintų paviršių, pavyzdžiui, vamzdžių, radiatorių, viryklių ir šaldytuvų.*** *Kai kūnas įžemintas, didėja elektros smūgio pavojus.*

c) ***Nedirbkite su šiuo įrankiu lietuje arba drėgnoje aplinkoje.*** *Į elektrinį įrankį patekus vandens, didėja elektros smūgio pavojus.*

d) ***Atsargiai elkitės su elektros laidu. Niekada neneškite elektrinio įrankio už kabelio, taip pat netraukite už kabelio kištuko iš lizdo. Saugokite kabelį nuo karščio, alyvos, aštrių kraštų arba judančių dalių.*** *Pažeisti arba susinarplioję kabeliai didina elektros smūgio pavojų.*

e) ***Dirbdami su elektriniu įrankiu lauke, naudokite ilginimo laidą, pritaikytą darbui lauke.*** *Naudojant darbui lauke tinkamą kabelį, sumažėja elektros smūgio pavojus.*

f) ***Jeigu elektrinį įrankį neišvengiamai reikia naudoti drėgnoje aplinkoje, naudokite maitinimo šaltinį, apsaugotą liekamosios elektros srovės prietaisu (RCD).*** *Naudojant RCD, mažėja elektros smūgio pavojus.*

3) ASMENINĖ SAUGA

a) ***Būkite budrūs, žiūrėkite ką darote ir vadovaukitės sveika nuovoka, kai dirbate su elektriniu įrankiu. Nenaudokite elektrinio įrankio pavargę arba apsvaigę nuo narkotikų, alkoholio ar vaistų.*** *Akimirką nukreipus dėmesį, dirbant su elektriniais įrankiais galima sunkiai susižaloti.*

b) ***Dėvėkite asmenines apsaugos priemones. Visada naudokite akių apsaugos priemones.*** *Apsauginės priemonės, pvz., dulkių kaukė, apsauginiai batai neslidžiais padais, šalmas ar ausų apsaugos, naudojamos atitinkamomis sąlygomis, mažina susižeidimo pavojų.*

c) ***Būkite atsargūs, kad netyčia neįjungtumėte įrankio. Prieš prijungdami įrankį prie maitinimo tinklo ir (arba) įdėdami akumuliatorių, prieš paimdami ar nešdami įrankį, visuomet patikrinkite, ar išjungtas jo jungiklis.*** *Nešant elektrinius įrankius uždėjus pirštą ant jų jungiklio arba įjungiant įrankius į elektros tinklą, kai jų jungikliai yra įjungti, gali nutikti nelaimingų atsitikimų.*

d) ***Prieš įjungdami elektrinį įrankį, pašalinkite nuo jo visus reguliavimo raktus ar veržliarakčius.*** *Neištraukę veržliarakčio ar rakto iš besisukančios elektros įrankio dalies, rizikuojate susižeisti.*

e) ***Nepersitempkite. Visuomet stovėkite tvirtai ir išlaikykite pusiausvyrą.*** *Taip galėsite lengviau suvaldyti elektrinį įrankį netikėtose situacijose.*

f) ***Dėvėkite tinkamą aprangą. Nedėvėkite laisvų drabužių arba papuošalų. Plaukus, drabužius ir pirštines laikykite atokiau nuo judančių dalių.*** *Judančios dalys gali įtraukti laisvus drabužius, papuošalus ar ilgus plaukus.*

g) ***Jei yra įrenginių, skirtų prijungti dulkių trauktuvus ir dulkių surinkimo prietaisus, būtinai juos prijunkite ir tinkamai naudokite.*** *Naudojant dulkių surinkimo įrenginius, galima sumažinti su dulkėmis susijusius pavojus.*

4) ELEKTRINIŲ ĮRANKIŲ NAUDOJIMAS IR PRIEŽIŪRA

a) ***Elektros įrankio negalima apkrauti per dideliu darbo krūviu. Darbui atlikti naudokite tinkamą elektrinį įrankį.*** *Tinkamu elektriniu įrankiu geriau ir saugiau atliksite darbą tokiu greičiu, kuriam jis yra numatytas.*

b) ***Nenaudokite elektrinio įrankio, jeigu jo jungiklis jo neįjungia arba neišjungia.*** *Bet kuris elektrinis įrankis, kurio negalima valdyti jungikliu, yra pavojingas – jį privaloma pataisyti.*

c) ***Prieš atlikdami bet kokius reguliavimo, priedų pakeitimo arba paruošimo sandėliuoti darbus, atjunkite šį elektrinį įrankį nuo energijos šaltinio ir (arba) ištraukite akumuliatorių.*** *Tokios apsauginės priemonės sumažina pavojų netyčia įjungti elektrinį įrankį.*

d) ***Nenaudojamus elektrinius įrankius laikykite vaikams nepasiekiamoje vietoje ir neleiskite jų naudoti su šiuo elektriniu įrankiu arba šiomis instrukcijomis nesusipažinusiems asmenims.*** *Neparengtų naudotojų rankose elektriniai įrankiai kelia pavojų.*

e) ***Rūpestingai prižiūrėkite elektrinius įrankius. Patikrinkite, ar gerai sulygiuotos ir ar nesukimba judančios dalys, ar dalys nesulūžusios ir visas kitas būsenas, kurios gali turėti įtakos elektrinio įrankio naudojimui. Jei elektrinis įrankis apgadintas, prieš naudojant jį reikia sutaisyti.*** *Dėl netinkamai prižiūrimų elektrinių įrankių įvyksta daug nelaimingų atsitikimų.*

f) ***Pjovimo įrankiai turi būti aštrūs ir švarūs.*** *Tinkamai prižiūrimi pjovimo įrankiai aštriomis pjovimo briaunomis mažiau strigs, juos bus lengviau valdyti.*

g) ***Naudokite šį elektrinį įrankį, jo priedus, grąžtus ir pan. pagal šį vadovą ir atsižvelgdami į darbo sąlygas bei darbą, kurį reikia atlikti.*** *Jei elektrinį įrankį naudosite ne pagal paskirtį, gali susidaryti pavojinga situacija.*

5) TECHNINĖ PRIEŽIŪRA

a) ***Nugabenkite šį elektrinį įrankį priežiūrai kvalifikuotam remonto specialistui, kuris turi naudoti tik originalias atsargines dalis.*** *Taip užtikrinsite saugų elektrinio įrankio veikimą.*

Papildomos specialios oblių naudojimo saugos taisyklės

- ***Palaukite, kol obliaus pjoviklis sustos, ir tik tada padėkite įrankį į vietą.*** *Neapsaugotas pjoviklis gali užkabinti paviršių ir dėl to galite netekti kontrolės bei sunkiai susižeisti.*
- ***Laikykite elektrinį įrankį tik už izoliuotų, suimti skirtų paviršių, nes pjoviklis gali paliesti įrankio laidą.*** *Perpjovus laidą, kuriuo teka srovė, operatorius gali gauti elektros smūgį, palietęs neizoliuotą metalinę elektrinio įrankio dalį.*
- ***Naudokite spaustuvus arba kitą praktišką būdą ruošiniui pritvirtinti ir prilaikyti ant stabilios platformos.*** *Laikant ruošinį ranka arba atrėmus į kūną, jis nėra stabilus, todėl galima prarasti kontrolę.*
- ***Dėvėkite apsauginę kvėpavimo kaukę.***

Kiti pavojai

Nepaisant atitinkamų saugos nurodymų pritaikymo ir saugos priemonių naudojimo, tam tikrų liekamųjų pavojų išvengti neįmanoma. Kyla šie pavojai:

– *klausos pablogėjimas;*
– *susižeidimo pavojus dėl svaidomų dalelių;*
– *pavojus nusideginti, nes darbo metu priedai labai įkaista;*
– *pavojus sveikatai dėl vibracijos ilgai naudojant įrankį.*

Ant įrankio esantys ženklai

Ant įrankio rasite pavaizduotas šias piktogramas:

Prieš naudojimą perskaitykite naudojimo instrukciją.

DATOS KODO PADĖTIS (1 PAV.)

Datos kodas (aa), kuriame nurodyti ir pagaminimo metai, yra pažymėtas ant korpuso.

Pavyzdys:

2010 XX XX
Pagaminimo metai

Pakuotės turinys

Pakuotėje yra:

1 Oblius
1 Lygiagretusis kreiptuvas
1 Užkaitinis gylio stabdiklis
1 Sparnuotasis varžtas
1 Atsuktuvas
1 Drožlių išmetiklis
1 Drožlių kreiptuvas (tik modeliuose K)
1 Dulkių surinkimo maišas (tik modeliuose K)
1 Dulkių ištraukimo adapteris
1 Įrankių dėžė (tik modeliuose K)
1 Naudotojo vadovas
1 Brėžinio išklotinė

- *Patikrinkite įrankį, dalis arba priedus, ar jie nebuvo apgadinti pristatymo metu.*
- *Prieš naudojimą skirkite laiko atidžiai perskaityti ir suprasti šį vadovą.*

Aprašymas (1 pav.)

***ĮSPĖJIMAS!** Niekada nemodifikuokite elektrinio įrankio arba kurios nors jo dalies. Galite patirti turtinę žalą arba susižaloti.*

a. įjungimo / išjungimo jungiklis
b. atlaisvinimo mygtukas
c. drožlių išmetimo anga
d. obliavimo gylio reguliavimo rankenėlė/ priekinė rankena
e. obliavimo gylio padalos
f. atraminis padas

PASTOVAUS GREIČIO FUNKCIJA (D26501)

Pastovaus greičio funkcija leidžia palaikyti pastovų pjovimo greitį esant apkrovai. Tai reiškia mažiau triukšmo ir pastovų pjovimo greitį. Be to, nukėlus įrankį nuo ruošinio greitis smarkiai nepadidės.

ELEKTRONINIS STABDYS (D26501)

Atleidus įjungimo / išjungimo jungiklį elektroninis stabdys stabdo pjoviklius.

NAUDOJIMO PASKIRTIS

Obliai D26500/D26501 skirti profesionaliems medienos obliavimo darbams.

NENAUDOKITE esant drėgnoms oro sąlygoms arba šalia degių skysčių ar dujų.

Šie obliai yra profesionalūs elektriniai įrankiai.

NELEISKITE vaikams liesti šio įrankio. Jei šį įrankį naudoja nepatyrę operatoriai, juos reikia prižiūrėti.

Elektros sauga

Elektrinis variklis skirtas tik vieno dydžio įtampai. Visada patikrinkite, ar elektros tinklo įtampa atitinka rodiklių plokštelėje nurodytą įtampą.

Remiantis standartu EN 60745, šis „DEWALT“ įrankis turi dvigubą izoliaciją, todėl įžeminimo laido nereikia.

***ĮSPĖJIMAS!** 115 V blokai turi būti valdomi naudojant negendantį izoliacinį transformatorių su įžeminimo ekranu tarp pagrindinės ir antrinės apvijos.*

Jeigu būtų pažeistas maitinimo laidas, jį reikia pakeisti specialiai paruoštu laidu, kurį galima įsigyti „DEWALT“ priežiūros centre.

Maitinimo kištuko keitimas (tik Jungtinės Karalystės ir Airijos naudotojams)

Jei reikia sumontuoti naują maitinimo kištuką:

- *Saugiai išmeskite seną elektros kištuką.*
- *Rudąjį laidą prijunkite prie elektros kištuko kontakto, kuriuo teka srovė.*
- *Mėlynąjį laidą prijunkite prie neutralaus elektros kištuko kontakto.*

***ĮSPĖJIMAS!** Prie įžeminimo kontakto nieko jungti nereikia.*

Vadovaukitės montavimo instrukcijomis, pateikiamomis su aukštos kokybės kištukais. Rekomenduojamas saugiklis: 13 A.

Ilginimo kabelio naudojimas

Prireikus ilginimo laido, naudokite tik sertifikuotą, 3 gyslų ilginimo laidą, kurio galia atitiktų šio įrankio galią (žr. techninius duomenis). Minimalus laido skersmuo – 1,5 mm^2; maksimalus ilgis – 30 m.

Jei naudojate kabelio ritę, visuomet iki galo išvyniokite kabelį.

SURINKIMAS IR REGULIAVIMAS

ĮSPĖJIMAS! Norėdami sumažinti susižeidimo pavojų, prieš įrengdami ir nuimdami priedus, prieš reguliuodami arba keisdami nustatymus, arba atlikdami remonto darbus, išjunkite įrenginį ir ištraukite jo kištuką iš elektros lizdo. *Gaidukas būtinai turi būti IŠJUNGIMO padėtyje. Netyčia įjungus galima susižeisti.*

Pjovimo peilių keitimas (2 pav.)

Šiame įrankyje naudojami pjovimo peiliai yra reversiniai. Peilius reikia keisti nusidėvėjus abiem pusėms.

ĮSPĖJIMAS! *Visada keiskite abu peilius vienu metu.*

1. Atsargiai sukite pjoviklio galvutę (g) tol, kol pamatysite pirmą peilį.
2. Pateiktu veržliarakčiu atsukite varžtus (h).
3. Pakelkite šoninį gaubtą (i).
4. Ištraukite peilį (j) iš laikiklio.
5. Apverskite peilį arba pakeiskite jį nauju.
6. Įstumkite peilį į laikiklį. Užkaito pusėje (ten, kur sumontuotas šoninis gaubtas), pjovimo peilis turi būti vienu lygiu su obliavimo padu.
7. Sureguliuokite peilį, kaip aprašyta toliau.
8. Užveržkite varžtus (h).

Šiuos veiksmus pakartokite ir kitam peiliui išimti.

Peilių reguliavimas (2 pav.)

1. Įsitikinkite, kad nustatytas 0 mm pjūvio gylis.
2. Patikrinkite peilio (j) padėtį abiejuose galuose. Naudodami plokščią daiktą patikrinkite obliavimo pado tolygumą.
3. Peilio galiukas turi būti vienu lygiu su obliavimo pado paviršiumi.
4. Jeigu reikia dar pareguliuoti, atlikite šiuos veiksmus:

   Atitinkamai įsukite arba išsukite kiekvieną reguliavimo varžtą (k), kol peilio galiukas sutaps su obliavimo padu.

Pjūvio gylio reguliavimas (1 pav.)

Pasukite obliavimo gylio reguliavimo rankenėlę (d). Vienas reguliavimo rankenėlės pasukimas pakeičia gylį 4,0 mm.

Viena padala atitinka 0,1 mm pjūvio gylį.

Lygiagrečiojo kreiptuvo montavimas, nuėmimas ir reguliavimas (3 pav.)

Lygiagretusis kreiptuvas (l) naudojamas optimaliam įrankio suvaldymui obliuojant siaurus ruošinius. Lygiagretųjį kreiptuvą galima montuoti bet kurioje įrankio pusėje.

1. Sumontuokite lygiagretųjį kreiptuvą (l) taip, kad kreiptuvo profilis eitų nuo įrankio priekio iki pjoviklio galo.
2. Įtaisykite lygiagretųjį kreiptuvą bet kurioje pusėje į srieginę angą (m).
3. Priveržkite sparnuotuosius varžtus (n).

Norėdami nuimti lygiagretųjį kreiptuvą, išsukite sparnuotąjį varžtą.

NORĖDAMI PAREGULIUOTI LYGIAGRETŲJĮ KREIPTUVĄ

1. Atlaisvinkite sparnuotąją veržlę (o).
2. Sureguliuokite kreiptuvą taip, kad būtų pakankamai vietos pjovikliui pjauti ruošinio paviršių.
3. Priveržkite sparnuotąją veržlę.

Užkaitinio gylio stabdiklio montavimas, nuėmimas ir reguliavimas (4 pav.)

1. Sumontuokite gylio stabdiklį (p).
2. Norimame aukštyje priveržkite sparnuotąjį varžtą (q) srieginėje angoje (m), naudodamiesi liniuote.

Norėdami nuimti gylio stabdiklį, išsukite sparnuotąjį varžtą.

Drožlių išmetiklio uždėjimas ir nuėmimas (5, 6 pav.)

Drožlės gali būti išmetamos tiek kairėje, tiek ir dešinėje pusėje.

Jei drožlių išmetimo anga yra dešinėje pusėje (5 pav.), įrankį galima naudoti su išmetikliu arba be jo. Prijungiant dulkių siurblį išmetiklį reikia naudoti su dulkių ištraukimo adapteriu.

1. Stumkite išmetiklį (r) į dešinėje pusėje esančią drožlių išmetimo angą (c), kol jis užsifiksuos.
2. Norėdami nuimti išmetiklį, pakelkite svirtį (s) ir ištraukite jį.

Jei drožlės išmetamos į kairę pusę (6 pav.), visada reikia naudoti išmetiklį.

1. Pakelkite svirtį (s), kad atidarytumėte spyruoklinį uždarymą (t).
2. Stumkite išmetiklį (r) į kairėje pusėje esančią drožlių išmetimo angą (c), kol jis užsifiksuos.
3. Atleiskite svirtį.
4. Norėdami nuimti išmetiklį, pakelkite svirtį ir ištraukite jį.

Dulkių ištraukimas (7–9 pav.)

ĮSPĖJIMAS! *Jeigu reikia, prijunkite dulkių ištraukimo sistemą, sukurtą pagal galiojančias direktyvas dėl dulkių išmetimo.*

Įrankis pateikiamas su adapteriu, skirtu dulkių surinkimo maišeliui arba dulkių siurbliui prijungti. Dulkių surinkimo maišas yra standartinė įranga K modeliuose, o kituose modeliuose jis įsigyjamas papildomai.

1. Uždėkite drožlių išmetiklį (r) į angą (c), kaip parodyta.
2. Prie drožlių išmetiklio pritvirtinkite dulkių surinkimo maišą (u).
3. Kaip alternatyvą galite prijungti įrankį prie dulkių siurblio, naudodami adapterį (v).

DULKIŲ SURINKIMO MAIŠO SUMONTAVIMAS (9 PAV.)

1. Sumontuokite dulkių surinkimo maišą sutapdindami angas atvirais galais (z) su įrantomis (y), tada pritvirtinkite kreiptuvą (w) prie maišo (x).
2. Pasukite mazgą pagal laikrodžio rodyklę, kad jis užsifiksuotų.
3. Atlaisvinkite kilpas (zz), kad atlenktumėte maišą.
4. Sumontuokite dulkių maišą, kaip aprašyta pirmiau.

Prieš pradedant dirbti

- Pareguliuokite pjūvio gylį.
- Jeigu reikia, uždėkite ir pareguliuokite lygiagretųjį kreiptuvą.
- Uždėkite drožlių išmetiklį.
- Naudokite tik aštrius pjovimo peilius.

NAUDOJIMAS

Naudojimo instrukcijos

ĮSPĖJIMAS! *Visuomet laikykitės saugos nurodymų ir taisyklių.*

ĮSPĖJIMAS: Norėdami sumažinti sunkių susižeidimų pavojų, prieš atlikdami bet kokius įtaisų ar priedų reguliavimo ar išmontavimo / sumontavimo darbus, išjunkite įrankį ir atjunkite jį nuo maitinimo šaltinio.

Tinkama rankų padėtis (10 pav.)

ĮSPĖJIMAS! *Norėdami sumažinti sunkaus susižeidimo pavojų,* ***VISUOMET*** *laikykite rankas tinkamoje padėtyje, kaip parodyta.*

ĮSPĖJIMAS! *Norėdami sumažinti sunkaus susižeidimo pavojų,* ***VISADA*** *tvirtai laikykite įrankį, kad atlaikytumėte staigią reakciją.*

Tinkama rankų padėtis: viena ranka turi būti ant priekinės rankenos (d), o kita ranka – ant pagrindinės rankenos (t).

Įjungimas ir išjungimas (1 pav.)

Saugumo sumetimais šio įrankio įjungimo/ išjungimo jungiklis (a) įrengtas su išjungimo mygtuku (b).

1. Spauskite išjungimo mygtuką, jei norite išjungti įrankį.
2. Norėdami įjungti įrankį, spauskite įjungimo/ išjungimo mygtuką (a). Atleidus įjungimo/ išjungimo jungiklį, išjungimo mygtukas suaktyvinamas automatiškai, kad netyčia neįjungtumėte aparato.

ĮSPĖJIMAS! *Neįjunkite ir neišjunkite įrankio, kai pjovikliai liečia ruošinį arba kitas medžiagas.*

Obliavimas (1 pav.)

1. Įjunkite įrankį.

2. Lėtai stumkite įrankį ruošiniu.

ĮSPĖJIMAS!

- *Stumti reikia ne per greitai, ypač naudojant maksimalias pjovimo gylio ir obliavimo pločio nuostatas.*
- *Atminkite, kad geriau atlikti kelis negilius pjūvius nei vieną gilų pjūvį.*
- *Pabaigę darbą išjunkite įrankį ir tik tada ištraukite kištuką iš maitinimo lizdo.*

Šiame įrankyje yra atraminis padas (f). Išjungę įrankį, galite jį padėti, nelaukdami, kol pjovikliai visiškai sustos.

Užkaitų darymas

1. Sumontuokite ir sureguliuokite lygiagretųjį kreiptuvą.
2. Sumontuokite ir sureguliuokite užkaitinį gylio stabdiklį.
3. Toliau viską darykite taip, kaip ir obliuodami.

Kraštų stabdiklis

Pado priekyje esantys „V“ formos grioveliai leidžia nusklembti kraštus.

Dulkių surinkimo maišo ištuštinimas (7–9 pav.)

Dulkių maiše surinktų drožlių kiekis matomas permatome kreiptuve.

1. Nuimkite dulkių maišą (u).
2. Nuimkite kreiptuvą (w) nuo maišo (x), sukdami jį prieš laikrodžio rodyklę.
3. Išpilkite maiše esančias šiukšles į šiukšlių dėžę.
4. Sumontuokite dulkių surinkimo maišą sutapdindami angas atvirais galais (z) su įrantomis (y), tada pritvirtinkite kreiptuvą prie maišo.
5. Pasukite mazgą pagal laikrodžio rodyklę, kad jis užsifiksuotų.
6. Vėl uždėkite dulkių surinkimo maišą.

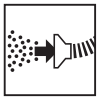

Dulkių ištraukimas (7–9 pav.)

Kai įrankį ilgai naudojate vidaus patalpose, vadovaudamiesi galiojančia Direktyva dėl dulkių išmetimo į aplinką, naudokite tinkamą dulkių trauktuvą.

TECHNINĖ PRIEŽIŪRA

Šis „DEWALT“ elektrinis įrankis skirtas ilgalaikiam darbui, prireikiant minimalios techninės priežiūros. Įrankis veiks kokybiškai ir ilgai, jei jį tinkamai prižiūrėsite ir reguliariai valysite.

ĮSPĖJIMAS! Norėdami sumažinti susižeidimo pavojų, prieš įrengdami ir nuimdami priedus, prieš reguliuodami arba keisdami nustatymus, arba atlikdami remonto darbus, išjunkite įrenginį ir ištraukite jo kištuką iš elektros lizdo. *Gaidukas būtinai turi būti IŠJUNGIMO padėtyje. Netyčia įjungus galima susižeisti.*

Tepimas

Jūsų elektrinio įrankio papildomai tepti nereikia.

Valymas

ĮSPĖJIMAS! *Kai tik pastebėsite, kad pagrindiniame korpuse arba aplink ventiliacijos angas susikaupė purvo ar dulkių, išpūskite jas sausu oru. Atlikdami šį darbą, dėvėkite aprobuotą akių apsaugą ir respiratorių.*

ĮSPĖJIMAS! *Nemetalinių įrankio dalių niekada nevalykite tirpikliais arba kitais stipriais chemikalais. Šie chemikalai gali susilpninti šioms dalims gaminti panaudotas medžiagas. Naudokite tik švelniu muilinu vandeniu sudrėkintą šluostę. Saugokite įrankį nuo bet kokių skysčių; niekada nepanardinkite jokios šio įrankio dalies į skystį.*

Pasirinktiniai priedai

ĮSPĖJIMAS! *Kadangi kiti nei „DEWALT“ priedai nebuvo išbandyti su šiuo gaminiu, juos naudoti su šiuo įrankiu gali būti pavojinga. Siekiant sumažinti sužeidimo pavojų, su šiuo gaminiu galima naudoti tik „DEWALT“ rekomenduojamus priedus.*

Dėl papildomos informacijos apie tinkamus priedus kreipkitės į savo įgaliotąjį atstovą.

Aplinkosauga

Atskiras surinkimas. Šio gaminio negalima išmesti kartu su įprastomis buitinėmis atliekomis.

Jeigu vieną dieną nutartumėte, kad norite pakeisti šį „DEWALT“ gaminį nauju arba jeigu jis jums daugiau nereikalingas, neišmeskite jo su kitomis namų ūkio atliekomis. Atiduokite šį gaminį į atskirą surinkimo punktą.

Rūšiuojant panaudotus produktus ir pakuotę, sudaroma galimybė juos perdirbti ir panaudoti iš naujo. Tokiu būdu padėsite sumažinti aplinkos taršą ir naujų žaliavų poreikį.

Vietiniuose reglamentuose gali būti numatytas atskiras elektrinių gaminių surinkimas iš namų ūkių – savivaldybių atliekų surinkimo vietose arba juos, perkant naują gaminį, gali paimti mažmenininkai.

„DEWALT“ surenka senus naudotus „DEWALT“ gaminius ir pasirūpina ekologišku jų utilizavimu. Norėdami pasinaudoti šia paslauga, grąžinkite savo gaminį bet kuriam įgaliotajam remonto agentui, kuris paims jį mūsų vardu.

Artimiausios remonto dirbtuvės adresą sužinosite susisiekę su vietos „DEWALT“ atstovybe, šioje instrukcijoje nurodytu adresu. Be to, interneto tinklapyje pateiktas sąrašas įgaliotų „DEWALT“ įrangos remonto dirbtuvių bei tiksli informacija apie mūsų gaminių techninės priežiūros centrus, jų kontaktinė informacija: **www.2helpU.com**.

ĒVELE
D26500, D26501

Apsveicam!

Jūs izvēlējāties DEWALT instrumentu. DEWALT ir viens no uzticamākajiem profesionālu elektroinstrumentu lietotāju partneriem, jo tam ir ilggadīga pieredze instrumentu izveidē un novatorismā.

Tehniskie dati

		D26500	D26501
Spriegums	V	230	230
Apvienotā Karaliste un Īrija	V	230/115	230/115
Veids		1	1
Izejas jauda	W	1050	1150
Ātrums bez noslodzes	min^{-1}	13 500	11 500
Pamatnes garums	mm	320	320
Ēvelēšanas platums	mm	82	82
Svars	kg	4	4
L_{PA} (skaņas spiediens)	dB(A)	90	86
K_{PA} (skaņas spiediena neprecizitāte)	dB(A)	3	3
L_{WA} (skaņas jauda)	dB(A)	99	95
K_{WA} (skaņas jaudas neprecizitāte)	dB(A)	3,2	3,2

Vibrāciju kopējās vērtības (trīs asu vektoru summa) ir noteiktas atbilstoši EN 60745:

Vibrāciju emisijas vērtība a_h			
a_h =	m/s²	4,2	4,5
Neprecizitāte K =	m/s²	1,5	1,5

Šajā informācijas lapā norādītā vibrāciju emisijas vērtība ir izmērīta saskaņā ar standarta pārbaudes metodi, kas norādīta EN 60745, un to var izmantot viena instrumenta salīdzināšanai ar citu. Šo vērtību var izmantot, lai iepriekš novērtētu iedarbību.

BRĪDINĀJUMS! *Deklarētā vibrāciju emisijas vērtība attiecas uz instrumenta galveno paredzēto lietošanu. Tomēr, ja instruments tiek lietots dažādiem darbiem, ar atšķirīgiem piederumiem vai tiek slikti apkopts, vibrāciju emisija var atšķirties. Šādos gadījumos var ievērojami palielināties iedarbības līmenis visā darba laikposmā.*

Novērtējot vibrāciju iedarbības līmeni, līdztekus darba režīmam ir jāņem vērā arī tas laiks, kad instruments ir izslēgts vai darbojas tukšgaitā. Šādos gadījumos var ievērojami samazināties iedarbības līmenis visā darba laikposmā.

Nosakiet arī citus drošības pasākumus, lai aizsargātu operatoru no vibrācijas iedarbības, piemēram, jāveic instrumentu un piederumu apkope, jārūpējas, lai rokas būtu siltas, jāorganizē darba gaita.

Drošinātāji	
Eiropa	
230 V instrumenti	10 ampēri, barošanas avots
Apvienotā Karaliste un Īrija	
230 V instrumenti	13 ampēri, kontaktdakšas
Apvienotā Karaliste un Īrija	
115 V instrumenti	16 ampēri, kontaktdakšas

Definīcijas. Ieteikumi par drošību

Turpmāk redzamajās definīcijās izskaidrota signālvārdu nopietnības pakāpe. Lūdzu, izlasiet šo rokasgrāmatu un pievērsiet uzmanību šiem apzīmējumiem.

BĪSTAMI! *Norāda draudošu bīstamu situāciju, kuras rezultātā, ja to nenovērš,* ***iestājas nāve vai tiek gūti smagi ievainojumi****.*

BRĪDINĀJUMS! *Norāda iespējami bīstamu situāciju, kuras rezultātā, ja to nenovērš,* ***var iestāties nāve vai gūt smagus ievainojumus****.*

UZMANĪBU! *Norāda iespējami bīstamu situāciju, kuras rezultātā, ja to nenovērš,* ***var gūt nelielus vai vidēji smagus ievainojumus****.*

IEVĒRĪBAI! *Norāda situāciju,* ***kuras rezultātā negūst ievainojumus****, bet, ja to nenovērš,* ***var sabojāt īpašumu****.*

Apzīmē elektriskās strāvas trieciena risku.

Apzīmē ugunsgrēka risku.

EK atbilstības deklarācija

MAŠĪNU DIREKTĪVA

D26500, D26501

DEWALT apliecina, ka izstrādājumi, kas aprakstīti tehniskajos datos, ir ražoti saskaņā ar šādiem dokumentiem: 2006/42/EK, EN 60745-1, EN 60745-2-14.

Šie izstrādājumi atbilst arī Direktīvai 2004/108/EK. Lai iegūtu sīkāku informāciju, lūdzu, sazinieties ar DEWALT turpmāk minētajā adresē vai skatiet rokasgrāmatas pēdējo vāku.

Persona, kas šeit parakstījusies, atbild par tehnisko datu sagatavošanu un DEWALTvārdā izstrādā šo paziņojumu.

Horst Grossmann
Inženiertehniskās un instrumentu izveides nodaļas priekšsēdētāja vietnieks
DEWALT, Richard-Klinger-Straße 11,
D-65510, Idstein, Germany
31.12.2009

BRĪDINĀJUMS! *Lai ievainojuma risks būtu mazāks, izlasiet lietošanas rokasgrāmatu.*

Vispārējie elektroinstrumenta drošības norādījumi

BRĪDINĀJUMS! Izlasiet visus drošības brīdinājumus un norādījumus. *Ja netiek ievēroti brīdinājumi un noteikumi, var gūt elektriskās strāvas triecienu, izraisīt ugunsgrēku un/vai gūt smagus ievainojumus.*

SAGLABĀJIET VISUS BRĪDINĀJUMUS UN NORĀDĪJUMUS TURPMĀKĀM UZZIŅĀM.

Termins „elektroinstruments", kas redzams brīdinājumos, attiecas uz šo elektroinstrumentu (ar vadu), ko darbina ar elektrības palīdzību, vai ar akumulatoru darbināmu elektroinstrumentu (bez vada).

1) DROŠĪBA DARBA VIETĀ

a) ***Rūpējieties, lai darba vieta būtu tīra un labi apgaismota.*** *Nesakārtotā un vāji apgaismotā darba zonā var rasties negadījumi.*

b) ***Elektroinstrumentus nedrīkst darbināt sprādzienbīstamā vidē, piemēram, viegli uzliesmojošu šķidrumu, gāzu vai putekļu tuvumā.*** *Elektroinstrumenti rada dzirksteles, kas var aizdedzināt putekļus vai izgarojumu tvaikus.*

c) ***Strādājot ar elektroinstrumentu, neļaujiet tuvumā atrasties bērniem un nepiederošām personām.*** *Novēršot uzmanību, jūs varat zaudēt kontroli pār instrumentu.*

2) ELEKTRODROŠĪBA

a) ***Elektroinstrumenta kontaktdakšai jāatbilst kontaktligzdai. Kontaktdakšu nekādā gadījumā nedrīkst pārveidot. Iezemētiem elektroinstrumentiem nedrīkst izmantot pārejas kontaktdakšas.*** *Nepārveidotas kontaktdakšas un piemērotas kontaktligzdas rada mazāku elektriskās strāvas trieciena risku.*

b) ***Nepieskarieties iezemētām virsmām, piemēram, caurulēm, radiatoriem, plītīm un ledusskapjiem.*** *Ja jūsu ķermenis ir iezemēts, pastāv lielāks elektriskās strāvas trieciena risks.*

c) ***Elektroinstrumentus nedrīkst pakļaut lietus vai mitru laika apstākļu iedarbībai.*** *Ja elektroinstrumentā iekļūst ūdens, palielinās elektriskās strāvas trieciena risks.*

d) ***Lietojiet vadu pareizi. Nekad nepārnēsājiet, nevelciet vai neatvienojiet elektroinstrumentu no kontaktligzdas, turot to aiz vada. Netuviniet vadu karstuma avotiem, eļļai, asām šķautnēm vai kustīgām detaļām.*** *Ja vads ir bojāts vai sapinies, pastāv lielāks elektriskās strāvas trieciena risks.*

e) ***Strādājot ar elektroinstrumentu ārpus telpām, izmantojiet tādu pagarinājuma vadu, kas paredzēts lietošanai ārpus telpām.*** *Izmantojot vadu, kas paredzēts lietošanai ārpus telpām, pastāv mazāks elektriskās strāvas trieciena risks.*

f) ***Ja elektroinstrumentu nākas ekspluatēt mitrā vidē, ierīkojiet elektrobarošanu ar noplūdstrāvas aizsargierīci.*** *Lietojot noplūdstrāvas aizsargierīci, mazinās elektriskās strāvas trieciena risks.*

3) PERSONĪGĀ DROŠĪBA

a) ***Elektroinstrumenta lietošanas laikā esat uzmanīgs, skatieties, ko jūs darāt, rīkojieties saprātīgi. Nelietojiet elektroinstrumentu, ja esat noguris vai atrodaties narkotiku, alkohola vai medikamentu ietekmē.*** *Pat viens mirklis neuzmanības elektroinstrumentu ekspluatācijas laikā var izraisīt smagus ievainojumus.*

b) ***Lietojiet personīgo aizsargaprīkojumu. Vienmēr valkājiet acu aizsargus.*** *Attiecīgos apstākļos lietojot aizsargaprīkojumu, piemēram, putekļu masku, aizsargapavus ar neslīdošu zoli, aizsargķiveri vai ausu aizsargus, ir mazāks risks gūt ievainojumus.*

c) ***Nepieļaujiet nejaušu iedarbināšanu. Pirms instrumenta pievienošanas kontaktligzdai un/vai akumulatora pievienošanas, instrumenta pacelšanas vai pārnēsāšanas pārbaudiet, vai slēdzis ir izslēgtā pozīcijā.*** *Ja elektroinstrumentu pārnēsājat, turot pirkstu uz slēdža, vai ja kontaktligzdai pievienojat elektroinstrumentu ar ieslēgtu slēdzi, var rasties negadījumi.*

d) ***Pirms elektroinstrumenta ieslēgšanas noņemiet no tā visas regulēšanas atslēgas vai uzgriežņu atslēgas.*** *Ja elektroinstrumenta rotējošajai daļai ir piestiprināta uzgriežņu atslēga vai regulēšanas atslēga, var gūt ievainojumus.*

e) ***Nesniedzieties pārāk tālu. Vienmēr cieši stāviet uz piemērota atbalsta un saglabājiet līdzsvaru.*** *Tādējādi neparedzētās situācijās daudz labāk varat saglabāt kontroli pār elektroinstrumentu.*

f) ***Valkājiet piemērotu apģērbu. Nevalkājiet pārāk brīvu apģērbu vai rotaslietas. Netuviniet matus, apģērbu un cimdus kustīgām detaļām.*** *Brīvs apģērbs, rotaslietas vai gari mati var ieķerties kustīgajās detaļās.*

g) ***Ja instrumentam ir paredzēts pievienot putekļu atsūknēšanas un savākšanas ierīces, obligāti tās pievienojiet un ekspluatējiet pareizi.*** *Lietojot putekļu savācēju, iespējams mazināt putekļu kaitīgo ietekmi.*

4) ELEKTROINSTRUMENTA EKSPLUATĀCIJA UN APKOPE

a) ***Nelietojiet elektroinstrumentu ar spēku. Izmantojiet konkrētam gadījumam piemērotu elektroinstrumentu.*** *Ar pareizi izvēlētu elektroinstrumentu tā efektivitātes robežās paveiksiet darbu daudz labāk un drošāk.*

b) ***Neekspluatējiet elektroinstrumentu, ja to ar slēdzi nevar ne ieslēgt, ne izslēgt.*** *Ja elektroinstrumentu nav iespējams kontrolēt ar slēdža palīdzību, tas ir bīstams un ir jāsalabo.*

c) ***Pirms elektroinstrumentu regulēšanas, piederumu nomainīšanas vai novietošanas glabāšanā atvienojiet kontaktdakšu no barošanas avota un/vai no elektroinstrumenta izņemiet akumulatoru.*** *Šādu profilaktisku drošības pasākumu rezultātā mazinās nejaušas elektroinstrumenta iedarbināšanas risks.*

d) ***Glabājiet elektroinstrumentus, kas netiek darbināti, bērniem nepieejamā vietā un neatļaujiet to ekspluatēt personām, kas nav apmācītas to lietošanā vai nepārzina šos norādījumus.*** *Elektroinstrumenti ir bīstami, ja tos ekspluatē neapmācītas personas.*

e) ***Veiciet elektroinstrumentu apkopi. Pārbaudiet, vai kustīgās detaļas ir pareizi savienotas un nostiprinātas, vai detaļas nav bojātas, kā arī vai nav kāds cits apstāklis, kas varētu ietekmēt elektroinstrumenta darbību. Ja elektroinstruments ir bojāts, pirms ekspluatācijas tas ir jāsalabo.*** *Daudzu negadījumu cēlonis ir tādi elektroinstrumenti, kam nav veikta pienācīga apkope.*

f) ***Regulāri uzasiniet un tīriet griezējinstrumentus.*** *Ja griezējinstrumentiem ir veikta pienācīga apkope un tie ir uzasināti, pastāv mazāks to iestrēgšanas risks, un tos ir vieglāk vadīt.*

g) ***Elektroinstrumentu, tā piederumus, detaļas u.c. ekspluatējiet saskaņā ar šiem norādījumiem, ņemot vērā darba apstākļus un veicamā darba specifiku.*** *Lietojot elektroinstrumentu tam neparedzētiem mērķiem, var rasties bīstama situācija.*

5) APKALPOŠANA

a) ***Uzticiet sava elektroinstrumenta apkopi un apkalpošanu kvalificētam remontstrādniekam, lietojot tikai identiskas rezerves daļas.*** *Tādējādi tiek saglabāta elektroinstrumenta drošība.*

Papildu īpaši drošības norādījumi ēvelēm

- ***Pirms instrumenta nolikšanas nogaidiet, līdz griezējinstruments pārstāj darboties.*** *Atklāti redzams griezējinstruments var iestrēgt virsmā, kā rezultātā varat zaudēt kontroli un gūt smagus ievainojumus.*
- ***Turiet elektroinstrumentu pie izolētajām satveršanas virsmām, jo griezējripa var saskarties ar instrumenta vadu.*** *Ja notiek saskare ar vadu, kurā ir strāva, visas elektroinstrumenta ārējās metāla virsmas vada strāvu, kā rezultātā operators var gūt elektriskās strāvas triecienu.*
- ***Izmantojiet spailes vai kādā citā praktiskā veidā nostipriniet un atbalstiet apstrādājamo materiālu uz stabilas platformas.*** *Turot materiālu ar roku vai pie sava ķermeņa, t.i., nestabilā stāvoklī, jūs varat zaudēt kontroli pār to.*
- ***Valkājiet putekļu masku.***

Atlikušie riski

Lai arī tiek ievēroti attiecīgie drošības noteikumi un tiek uzstādītas drošības ierīces, dažus atlikušos riskus nav iespējams novērst. Tie ir šādi:

– *dzirdes pasliktināšanās;*
– *ievainojuma risks lidojošu daļiņu dēļ;*
– *risks gūt apdegumus no piederumiem, kas darba laikā kļūst karsti;*
– *ievainojuma risks ilgstoša darba ilguma dēļ.*

Apzīmējumi uz instrumenta

Uz instrumenta ir attēlotas šādas piktogrammas:

Pirms lietošanas izlasiet lietošanas rokasgrāmatu.

DATUMA KODA NOVIETOJUMS (1. ATT.)

Datuma kods (aa), kurā ir norādīts arī ražošanas gads, ir nodrukāts uz korpusa.

Piemērs:

2010 XX XX
Ražošanas gads

Iepakojuma saturs

Iepakojumā ietilpst:

1 ēvele
1 paralēlais ierobežotājs
1 gropēšanas dziļuma aizturis
1 spārnskrūve
1 uzgriežņu atslēga
1 atgriezumu izgrūdējs
1 atgriezumu novirzītājs (modeļiem ar „K” burtu)
1 putekļu maiss (modeļiem ar „K” burtu)
1 putekļu savākšanas palīgierīce
1 piederumu kārba (tikai modeļiem ar „K” burtu)
1 lietošanas rokasgrāmata
1 izvērsts skats

- *Pārbaudiet, vai pārvadāšanas laikā nav bojāts instruments, tā detaļas vai piederumi.*
- *Pirms ekspluatācijas veltiet laiku tam, lai pilnībā izlasītu un izprastu šo rokasgrāmatu.*

Apraksts (1. att.)

BRĪDINĀJUMS! *Elektroinstrumentu vai tā daļas nedrīkst pārveidot. To var sabojāt vai var gūt ievainojumus.*

a. ieslēgšanas/izslēgšanas slēdzis
b. atbloķēšanas poga
c. atgriezumu izvades atvere
d. Ēvelēšanas dziļuma regulēšanas poga/ priekšējais rokturis
e. ēvelēšanas dziļuma iedaļu skala
f. novietošanas sliece

NEMAINĪGA ĀTRUMA FUNKCIJA (D26501)

Nemainīga ātruma funkcija slodzes apstākļos saglabā griešanas ātrumu. Rezultātā mazinās troksnis un ātrums ir nemainīgs. Turklāt ātrums strauji nepalielinās, paceļot instrumentu nost no apstrādājamā materiāla.

ELEKTROBREMZES (D26501)

Elektrobremzes aptur griezējinstrumentu, ja ieslēgšanas/izslēgšanas slēdzis ir atlaists.

PAREDZĒTĀ LIETOŠANA

Ēvele D26500/D26501 ir paredzēta profesionāliem koksnes ēvelēšanas darbiem.

To **NEDRĪKST** lietot mitros apstākļos vai viegli uzliesmojošu šķidrumu un gāzu klātbūtnē.

Šī ēvele ir profesionālai lietošanai paredzēts elektroinstruments.

NEĻAUJIET bērniem aiztikt instrumentu. Ja šo instrumentu ekspluatē nepieredzējuši operatori, viņi ir jāuzrauga.

Elektrodrošība

Elektrodzinējs ir paredzēts tikai vienam noteiktam spriegumam. Pārbaudiet, vai barošanas avota spriegums atbilst kategorijas plāksnītē norādītajam spriegumam.

Šim DEWALT instrumentam ir dubulta izolācija atbilstoši EN 60745, tāpēc nav jālieto iezemēts vads.

BRĪDINĀJUMS! *115 V instrumenti jādarbina ar droša izolējoša pārveidotāja palīdzību, un starp primāro un sekundāro tinumu jābūt iezemētam ekrānam.*

Ja strāvas vads ir bojāts, tas ir jānomaina pret īpaši sagatavotu vadu, kas pieejams DEWALT remonta darbnīcās.

Barošanas vada kontaktdakšas nomaiņa (tikai Apvienotajai Karalistei un Īrijai)

Ja ir jāuzstāda jauna barošanas vada kontaktdakša:

- *nekaitīgā veidā atbrīvojieties no nederīgās kontaktdakšas;*

- *pievienojiet brūno vadu pie kontaktdakšas strāvas termināļa;*
- *pievienojiet zilo vadu pie neitrālā termināļa.*

***BRĪDINĀJUMS!** Vadus nedrīkst pievienot pie zemējuma termināļa.*

Ievērojiet uzstādīšanas norādījumus, kas ietilpst labas kvalitātes kontaktdakšu komplektācijā. Ieteicamais drošinātājs: 13 A.

Pagarinājuma vada lietošana

Ja ir vajadzīgs pagarinājuma vads, lietojiet atzītu vadu, kas ir piemērots šī instrumenta ieejas jaudai (sk. tehniskos datus). Minimālais vadītāja izmērs ir 1,5 mm^2; maksimālais garums ir 30 m.

Ja lietojat kabeļa rulli, vienmēr notiniet vadu no tā pilnībā nost.

SALIKŠANA UN REGULĒŠANA

***BRĪDINĀJUMS! Lai mazinātu ievainojuma risku, pirms piederumu uzstādīšanas un noņemšanas, uzstādījumu regulēšanas vai mainīšanas vai arī remontdarbiem izslēdziet instrumentu un atvienojiet to no barošanas avota.** Slēdzim jāatrodas izslēgtā pozīcijā. Instrumentam nejauši sākot darboties, var gūt ievainojumus.*

Griešanas asmeņu maiņa (2. att.)

Šī instrumenta griešanas asmeņus var lietot no abām pusēm. Ja abas puses ir nolietotas, griešanas asmeņi ir jānomaina.

***BRĪDINĀJUMS!** Asmeņi vienmēr jānomaina vienlaicīgi.*

1. Uzmanīgi rotējiet griezošo galviņu (g), līdz kļūst redzams pirmais asmens.
2. Ar komplektā esošo uzgriežņu atslēgu atskrūvējiet bultskrūves (h).
3. Paceliet sānu aizsargu (i).
4. Izvelciet asmeni (j) no asmens turētāja.
5. Apvērsiet asmeni otrādi vai nomainiet pret jaunu.
6. Ievietojiet asmeni turētājā. Gropēšanas pusē (t.i., tajā pusē, kur ir uzstādīts aizsargs) griešanas asmenim jābūt vienā līmenī ar ēveles slieci.
7. Noregulējiet asmeni, kā aprakstīts turpmāk.
8. Pievelciet bultskrūves (h).

Rīkojieties tāpat, kā ar otru asmeni.

Asmeņu regulēšana (2. att.)

1. Griešanas dziļumam jābūt 0 mm.
2. Abās pusēs pārbaudiet asmens (j) pozīciju. Izmantojiet taisnu priekšmetu kā ēveles slieces līmeņrādi.
3. Asmens galam jābūt vienā līmenī ar ēveles slieces virsmu.
4. Ja ir vajadzīgs noregulēt, rīkojieties šādi.

   Pēc vajadzības skrūvējiet ciešāk vai vaļīgāk katru regulēšanas skrūvi (k), līdz asmens gals ir vienā līmenī ar ēveles slieci.

Griešanas dziļuma regulēšana (1. att.)

Pagrieziet ēvelēšanas dziļuma regulēšanas pogu (d). Viens pilns regulēšanas pogas apgrieziens izmaina dziļumu par 4,0 mm.

Viena iedaļa atbilst 0,1 mm lielam griešanas dziļumam.

Paralēlā ierobežotāja uzstādīšana, noņemšana un regulēšana (3. att.)

Paralēlo ierobežotāju (l) lieto, lai maksimāli kontrolētu instrumentu, ēvelējot šaurus materiālus. Paralēlo ierobežotāju var pievienot jebkurā instrumenta pusē.

1. Salieciet paralēlo ierobežotāju (l) tā, lai ierobežotāja profils nodrošinātu vadību no instrumenta priekšpuses un atrastos līdz griezošās galviņas aizmugurei.
2. Piestipriniet paralēlo ierobežotāju pie vītņotās atveres (m) no abām pusēm.
3. Pievelciet spārnskrūvi (n).

Lai noņemtu paralēlo ierobežotāju, izskrūvējiet spārnskrūvi.

PARALĒLĀ IEROBEŽOTĀJA REGULĒŠANA

1. Atskrūvējiet spārnuzgriezni (o).
2. Noregulējiet ierobežotāju tā, lai būtu brīva vieta tikai griezošajai galviņai, ar ko tiks apstrādāta materiāla virsma.
3. Pievelciet spārnuzgriezni.

Gropēšanas dziļuma aiztura uzstādīšana, noņemšana un regulēšana (4. att.)

1. Uzstādiet dziļuma aizturi (p).

2. Ieskrūvējiet spārnskrūvi (q) vītņotajā atverē (m) vēlamajā augstumā, izmantojot skalu.

Lai noņemtu dziļuma aizturi, izskrūvējiet spārnskrūvi.

Atgriezumu izgrūdēja uzstādīšana un noņemšana (5., 6. att.)

Instrumentam var piestiprināt atgriezumu izgrūdēju tā, lai šis piederums atrastos vai nu kreisajā, vai labajā pusē.

Ja atgriezumus paredzēts izvadīt labajā pusē (5. att.), instrumentu var ekspluatēt, arī neuzstādot izgrūdēju. Pievienojot putekļsūcēju, izgrūdējs jāpiestiprina savienojumā ar putekļu savākšanas adapteru.

1. Iespiediet izgrūdēju (r) labās puses atgriezumu izvades atverē (c), līdz tas nofiksējas vietā.
2. Lai noņemtu izgrūdēju, paceliet sviru (s) un izvelciet izgrūdēju ārā.

Ja atgriezumus paredzēts izvadīt kreisajā pusē (6. att.), izgrūdējam vienmēr jābūt uzstādītam.

1. Paceliet sviru (s), lai atvērtu atsperoto klapi (t).
2. Iespiediet izgrūdēju (r) kreisās puses atgriezumu izvades atverē (c), līdz tas nofiksējas vietā.
3. Atlaidiet sviru.
4. Lai noņemtu izgrūdēju, paceliet sviru un izvelciet izgrūdēju ārā.

Putekļu savākšana (7.–9. att.)

BRĪDINĀJUMS! *Ja iespējams, pievienojiet tādu putekļu savākšanas sistēmu, kas izgatavota saskaņā ar spēkā esošiem normatīvajiem aktiem par putekļu emisiju.*

Šī instrumenta komplektācijā atrodas adapters putekļu maisa vai putekļsūcēja pievienošanai. Putekļu maiss ir standarta piederums modeļiem ar „K” burtu un ir pieejams pārējiem modeļiem kā papildpiederums.

1. Piestipriniet pie izvades atveres (c) atgriezumu izgrūdēju (r), kā norādīts.
2. Piestipriniet pie atgriezumu izgrūdēja putekļu maisu (u).
3. Instrumentu var piestiprināt pie putekļsūcēja arī ar adaptera (v) palīdzību.

PUTEKĻU MAISA SALIKŠANA (9. ATT.)

1. Salieciet kopā putekļu maisu, savietojot gropes (z) ar izciļņiem (y), un tad piestipriniet novirzītāju (w) pie maisa (x).
2. Grieziet mehānismu pulksteņrādītāja virzienā, līdz tas nofiksējas.
3. Atbrīvojiet cilpas (zz), lai atlocītu maisu.
4. Uzstādiet putekļu maisu, kā aprakstīts iepriekš.

Pirms ekspluatācijas

- Noregulējiet griešanas dziļumu.
- Ja vajadzīgs, uzstādiet un noregulējiet paralēlo ierobežotāju.
- Pievienojiet atgriezumu izgrūdēju.
- Lietojiet tikai asus griešanas asmeņus.

EKSPLUATĀCIJA

Norādījumi par ekspluatāciju

BRĪDINĀJUMS! *Vienmēr ievērojiet šos drošības norādījumus un spēkā esošos normatīvos aktus.*

BRĪDINĀJUMS! Lai mazinātu smaga ievainojuma risku, pirms regulēšanas vai pierīču/piederumu uzstādīšanas un noņemšanas izslēdziet instrumentu un atvienojiet to no barošanas avota.

Pareizs roku novietojums (10. att.)

BRĪDINĀJUMS! *Lai mazinātu smaga ievainojuma risku,* ***VIENMĒR*** *turiet roku pareizi, kā norādīts.*

BRĪDINĀJUMS! *Lai mazinātu smaga ievainojuma risku,* ***VIENMĒR*** *saglabājiet ciešu tvērienu, lai būtu gatavi negaidītai reakcijai.*

Pareizs rokas novietojums paredz turēt vienu roku uz priekšējā roktura (d), bet otru — uz galvenā roktura (t).

Ieslēgšana un izslēgšana (1. att.)

Drošības nolūkos instrumenta ieslēgšanas/izslēgšanas slēdzis (a) ir aprīkots ar atbloķēšanas pogu (b).

1. Nospiediet atbloķēšanas pogu; instruments ir darba kārtībā.
2. Lai iedarbinātu instrumentu, nospiediet ieslēgšanas/izslēgšanas slēdzi (a). Tiklīdz ieslēgšanas/izslēgšanas slēdzis ir atlaists, tiek iedarbināts atbloķēšanas slēdzis, lai novērstu nejaušu instrumenta iedarbināšanu.

***BRĪDINĀJUMS!** Ja griezējinstrumenti ir novietoti uz apstrādājamā materiāla vai citur, instrumentu nedrīkst ne ieslēgt, ne izslēgt.*

Ēvelēšana (1. att.)

1. Ieslēdziet instrumentu.
2. Lēnām virziet instrumentu pa apstrādājamo materiālu.

BRĪDINĀJUMS!

- *Nevajadzētu lietot pārāk lielu ēvelēšanas ātrumu, īpaši, ja ir uzstādīts maksimālais griešanas dziļums un ēvelēšanas platums.*
- *Iegaumējiet, ka ir labāk veidot vairākus seklus griezumus nekā vienu dziļu.*
- *Pēc darba pabeigšanas un pirms instrumenta atvienošanas no barošanas avota tas ir obligāti jāizslēdz.*

Šis instruments ir aprīkots ar novietošanas slieci (f). Pēc instrumenta izslēgšanas to var nolikt nost, nenogaidot, līdz griešanas asmeņi pārstāj darboties.

Gropēšana

1. Uzstādiet un noregulējiet paralēlo ierobežotāju.
2. Uzstādiet un noregulējiet gropēšanas dziļuma aizturi.
3. Rīkojieties tāpat, kā aprakstīts sadaļā par ēvelēšanu.

Malu nošķelšana

Ķīļrievas, kas atrodas slieces galā, ļauj nošķelt materiāla malas.

Putekļu maisa iztukšošana (7.–9. att.)

Putekļu maisā uzkrāto atgriezumu daudzumu var noteikt, ielūkojoties caurspīdīgajā novirzītājā.

1. Noņemiet putekļu maisu (u).
2. Noņemiet novirzītāju (w) no putekļu maisa (x), griežot to pretēji pulksteņrādītāja virzienam.
3. Iztukšojiet maisa saturu atkritumu tvertnē.
4. No jauna salieciet kopā putekļu maisu, savietojot gropes (z) ar izciļņiem (y), un tad piestipriniet novirzītāju pie maisa.
5. Grieziet mehānismu pulksteņrādītāja virzienā, līdz tas nofiksējas.
6. Piestipriniet putekļu maisu.

Putekļu savākšana (7.–9. att.)

Ja instrumentu ilglaicīgi ekspluatē telpās, tam ir jāpievieno piemērota putekļu savākšanas sistēma, kas izgatavota saskaņā ar spēkā esošiem normatīvajiem aktiem par putekļu emisiju.

APKOPE

Šis DEWALT elektroinstruments ir paredzēts ilglaicīgam darbam ar mazāko iespējamo apkopi. Nepārtraukti nevainojama darbība ir atkarīga no pareizas instrumenta apkopes un regulāras tīrīšanas.

***BRĪDINĀJUMS! Lai mazinātu ievainojuma risku, pirms piederumu uzstādīšanas un noņemšanas, uzstādījumu regulēšanas vai mainīšanas vai arī remontdarbiem izslēdziet instrumentu un atvienojiet to no barošanas avota.** Slēdzim jāatrodas izslēgtā pozīcijā. Instrumentam nejauši sākot darboties, var gūt ievainojumus.*

Eļļošana

Šis elektroinstruments nav papildus jāeļļo.

Tīrīšana

***BRĪDINĀJUMS!** Ar sausu gaisu no galvenā korpusa izpūtiet netīrumus un putekļus ikreiz, kad pamanāt tos uzkrājamies gaisa atverēs, kā arī visapkārt tām. Veicot šo darbību, valkājiet atzītu acu aizsargaprīkojumu un putekļu masku.*

***BRĪDINĀJUMS!** Instrumenta detaļu tīrīšanai, kas nav no metāla, nedrīkst izmantot šķīdinātājus vai citas asas ķīmiskas vielas. Šīs vielas var sabojāt šo detaļu materiālu. Lietojiet tikai ziepjūdenī samērcētu lupatiņu. Nekādā gadījumā nepieļaujiet, lai instrumentā iekļūst šķidrums; instrumentu nedrīkst iegremdēt šķidrumā.*

Papildpiederumi

BRĪDINĀJUMS! *Tā kā citi piederumi, kurus DEWALT, nav ieteicis un nepiedāvā, nav pārbaudīti lietošanai ar šo instrumentu, var rasties bīstami apstākļi, ja tos lietosiet. Lai mazinātu ievainojuma risku, šim instrumentam lietojiet tikai DEWALT ieteiktos piederumus.*

Sīkāku informāciju par attiecīgiem piederumiem jautājiet izplatītājam.

Vides aizsardzība

Dalīta atkritumu savākšana. Šo izstrādājumu nedrīkst izmest kopā ar parastiem sadzīves atkritumiem.

Ja konstatējat, ka šis DEWALT instruments ir jānomaina pret jaunu vai tas jums vairāk nav vajadzīgs, neizmetiet to kopā ar sadzīves atkritumiem. Nododiet šo izstrādājumu dalītai savākšanai un šķirošanai.

Lietotu izstrādājumu un iepakojuma dalīta savākšana ļauj materiālus pārstrādāt un izmantot atkārtoti. Izmantojot pārstrādātus materiālus, tiek novērsta dabas piesārņošana un samazināts pieprasījums pēc izejmateriāliem.

Vietējos noteikumos var būt noteikts, ka, iegādājoties jaunu izstrādājumu, komunālo atkritumu savākšanas punktiem vai izplatītājam ir dalīti jāsavāc sadzīves elektriskie izstrādājumi.

DEWALT nodrošina DEWALT izstrādājumu savākšanu un otrreizēju pārstrādi, ja tiem ir beidzies ekspluatācijas laiks. Lai izmantotu šī pakalpojuma priekšrocības, lūdzu, nogādājiet savu izstrādājumu kādā no remonta darbnīcām, kas to savāks jūsu vietā.

Jūs varat noskaidrot tuvāko pilnvaroto remonta darbnīcu, sazinoties ar vietējo DEWALT biroju, kura adrese norādīta šajā rokasgrāmatā. DEWALT remonta darbnīcu saraksts, pilnīga informācija par mūsu pēcpārdošanas pakalpojumiem un kontaktinformācija ir pieejama tīmekļa vietnē **www.2helpU.com**.

РУБАНОК D26500, D26501

Поздравляем Вас!

Вы выбрали электрический инструмент фирмы DEWALT. Тщательная разработка изделий, многолетний опыт фирмы по производству электроинструментов, различные усовершенствования сделали электроинструменты DEWALT одними из самых надежных помощников для профессионалов.

Технические характеристики

		D26500	D26501
Напряжение питания	В	230	230
Тип		1	1
Выходная мощность	Вт	1050	1150
Число оборотов без нагрузки	об/мин.	13500	11500
Длина подошвы	мм	320	320
Ширина строгания	мм	82	82
Вес	кг	4	4
L_{pA} (звуковое давление)	дБ(А)	90	86
K_{pA} (погрешность измерения звукового давления)	дБ(А)	3	3
L_{wA} (акустическая мощность)	дБ(А)	99	95
K_{wA} (погрешность измерения акустической мощности)	дБ(А)	3,2	3,2
Сумма величин вибрации (сумма векторов по трем осям), измеренных в соответствии со стандартом EN 60745:			
Значения вибрационного воздействия, a_h			
a_h =	м/с²	4,2	4,5
Погрешность K =	м/с²	1,5	1,5

Уровень вибрации, указанный в данном информационном листке, был рассчитан по стандартному методу тестирования в соответствии со стандартом EN 60745 и может использоваться для сравнения инструментов разных марок. Он может также использоваться для предварительной оценки воздействия вибрации.

ВНИМАНИЕ: *Заявленная величина вибрации относится только к основным видам применения инструмента. Однако если инструмент применяется не по основному назначению, с другими принадлежностями или содержится в ненадлежащем порядке, уровень вибрации будет отличаться от указанной величины. Это может значительно увеличить воздействие вибрации в течение всего периода работы инструментом.*

При оценке уровня воздействия вибрации необходимо также учитывать время, когда инструмент находился в выключенном состоянии или когда он включен, но не выполняет какую-либо операцию. Это может значительно уменьшить уровень воздействия в течение всего периода работы инструментом.

Определите дополнительные меры предосторожности для защиты оператора от воздействия вибрации, такие как: тщательный уход за инструментом и принадлежностями, содержание рук в тепле, организация рабочего места.

Минимальные электрические предохранители:
Инструменты 230 В 10 ампер, электросеть

Определения: Предупреждения безопасности

Следующие определения указывают на степень важности каждого сигнального слова. Прочтите руководство по эксплуатации и обратите внимание на данные символы.

ОПАСНО: *Означает чрезвычайно опасную ситуацию, которая* ***приводит к смертельному исходу или получению тяжелой травмы****.*

ВНИМАНИЕ: *Означает потенциально опасную ситуацию, которая* ***может привести к смертельному исходу или получению тяжелой травмы****.*

ПРЕДУПРЕЖДЕНИЕ: *Означает потенциально опасную ситуацию, которая* ***может привести***

***к получению травмы легкой или средней тяжести**.*

***ПРЕДОСТЕРЕЖЕНИЕ:** Означает ситуацию, **не связанную с получением телесной травмы,** которая, однако, **может привести к повреждению инструмента**.*

Риск поражения электрическим током!

Огнеопасность!

Декларация соответствия ЕС

ДИРЕКТИВА ПО МЕХАНИЧЕСКОМУ ОБОРУДОВАНИЮ

D26500, D26501

DEWALT заявляет, что продукты, обозначенные в разделе «Технические характеристики», разработаны в полном соответствии со стандартами: 2006/42/EC, EN 60745-1, EN 60745-2-14.

Данные продукты также соответствуют Директиве 2004/108/EC. За дополнительной информацией обращайтесь по указанному ниже адресу или по адресу, указанному на последней странице руководства.

Нижеподписавшееся лицо полностью отвечает за соответствие технических данных и делает это заявление от имени фирмы DEWALT.

Хорст Гроссманн (Horst Grossmann)
Вице-президент по инженерным разработкам
DEWALT, Richard-Klinger-Straße 11,
D-65510, Idstein, Germany
31.12.2009

***ВНИМАНИЕ:** Внимательно прочтите руководство по эксплуатации для снижения риска получения травмы.*

Общие правила безопасности при работе с электроинструментами

***ВНИМАНИЕ! Внимательно прочтите все инструкции по безопасности и руководство по эксплуатации.** Несоблюдение всех перечисленных ниже правил безопасности и инструкций может привести к поражению электрическим током, возникновению пожара и/или получению тяжелой травмы.*

СОХРАНИТЕ ВСЕ ПРАВИЛА БЕЗОПАСНОСТИ И ИНСТРУКЦИИ ДЛЯ ПОСЛЕДУЮЩЕГО ИСПОЛЬЗОВАНИЯ

Термин «Электроинструмент» во всех приведенных ниже указаниях относится к Вашему сетевому (с кабелем) или аккумуляторному (беспроводному) электроинструменту.

1) БЕЗОПАСНОСТЬ РАБОЧЕГО МЕСТА

a) ***Содержите рабочее место в чистоте и обеспечьте хорошее освещение**. Плохое освещение или беспорядок на рабочем месте может привести к несчастному случаю.*

b) ***Не используйте электроинструменты, если есть опасность возгорания или взрыва, например, вблизи легко воспламеняющихся жидкостей, газов или пыли.** В процессе работы электроинструмент создает искровые разряды, которые могут воспламенить пыль или горючие пары.*

c) ***Во время работы с электроинструментом не подпускайте близко детей или посторонних лиц.** Отвлечение внимания может вызвать у Вас потерю контроля над рабочим процессом.*

2) ЭЛЕКТРОБЕЗОПАСНОСТЬ

a) ***Вилка кабеля электроинструмента должна соответствовать штепсельной розетке. Ни в коем случае не видоизменяйте вилку электрического кабеля. Не используйте соединительные штепсели-переходники, если в силовом кабеле электроинструмента есть провод заземления.** Использование оригинальной вилки кабеля*

и соответствующей ей штепсельной розетки уменьшает риск поражения электрическим током.

b) ***Во время работы с электроинструментом избегайте физического контакта с заземленными объектами, такими как трубопроводы, радиаторы отопления, электроплиты и холодильники.*** *Риск поражения электрическим током увеличивается, если Ваше тело заземлено.*

c) ***Не используйте электроинструмент под дождем или во влажной среде.*** *Попадание воды в электроинструмент увеличивает риск поражения электрическим током.*

d) ***Бережно обращайтесь с электрическим кабелем. Ни в коем случае не используйте кабель для переноски электроинструмента или для вытягивания его вилки из штепсельной розетки. Не подвергайте электрический кабель воздействию высоких температур и смазочных веществ; держите его в стороне от острых кромок и движущихся частей инструмента.*** *Поврежденный или запутанный кабель увеличивает риск поражения электрическим током.*

e) ***При работе с электроинструментом на открытом воздухе используйте удлинительный кабель, предназначенный для наружных работ.*** *Использование кабеля, пригодного для работы на открытом воздухе, снижает риск поражения электрическим током.*

f) ***При необходимости работы с электроинструментом во влажной среде используйте источник питания, оборудованный устройством защитного отключения (УЗО).*** *Использование УЗО снижает риск поражения электрическим током.*

3) ЛИЧНАЯ БЕЗОПАСНОСТЬ

a) ***При работе с электроинструментами будьте внимательны, следите за тем, что Вы делаете, и руководствуйтесь здравым смыслом. Не используйте электроинструмент, если Вы устали, а также находясь под действием алкоголя или понижающих реакцию лекарственных препаратов и других средств.*** *Малейшая неосторожность при работе с электроинструментами может привести к серьезной травме.*

b) ***При работе используйте средства индивидуальной защиты. Всегда надевайте защитные очки.*** *Своевременное использование защитного снаряжения, а именно: пылезащитной маски, ботинок на нескользящей подошве, защитного шлема или противошумных наушников, значительно снизит риск получения травмы.*

c) ***Не допускайте непреднамеренного запуска. Перед тем, как подключить электроинструмент к сети и/или аккумулятору, поднять или перенести его, убедитесь, что выключатель находится в положении «выключено».*** *Не переносите электроинструмент с нажатой кнопкой выключателя и не подключайте к сетевой розетке электроинструмент, выключатель которого установлен в положение «включено», это может привести к несчастному случаю.*

d) ***Перед включением электроинструмента снимите с него все регулировочные или гаечные ключи.*** *Регулировочный или гаечный ключ, оставленный закрепленным на вращающейся части электроинструмента, может стать причиной тяжелой травмы.*

e) ***Работайте в устойчивой позе. Всегда сохраняйте равновесие и устойчивую позу.*** *Это позволит Вам не потерять контроль при работе с электроинструментом в непредвиденной ситуации.*

f) ***Одевайтесь соответствующим образом. Во время работы не надевайте свободную одежду или украшения. Следите за тем, чтобы Ваши волосы, одежда или перчатки находились в постоянном отдалении от движущихся частей инструмента.*** *Свободная одежда, украшения или длинные волосы могут попасть в движущиеся части инструмента.*

g) ***Если электроинструмент снабжен устройством сбора и удаления пыли, убедитесь, что данное устройство подключено и используется надлежащим***

образом. *Использование устройства пылеудаления значительно снижает риск возникновения несчастного случая, связанного с запыленностью рабочего пространства.*

4) ИСПОЛЬЗОВАНИЕ ЭЛЕКТРОИНСТРУМЕНТОВ И ТЕХНИЧЕСКИЙ УХОД

a) ***Не перегружайте электроинструмент. Используйте Ваш инструмент по назначению.*** *Электроинструмент работает надежно и безопасно только при соблюдении параметров, указанных в его технических характеристиках.*

b) ***Не используйте электроинструмент, если его выключатель не устанавливается в положение включения или выключения.*** *Электроинструмент с неисправным выключателем представляет опасность и подлежит ремонту.*

c) ***Отключайте электроинструмент от сетевой розетки и/или извлекайте аккумулятор перед регулированием, заменой принадлежностей или при хранении электроинструмента.*** *Такие меры предосторожности снижают риск случайного включения электроинструмента.*

d) ***Храните неиспользуемые электроинструменты в недоступном для детей месте и не позволяйте лицам, не знакомым с электроинструментом или данными инструкциями, работать с электроинструментом.*** *Электроинструменты представляют опасность в руках неопытных пользователей.*

e) ***Регулярно проверяйте исправность электроинструмента. Проверяйте точность совмещения и легкость перемещения подвижных частей, целостность деталей и любых других элементов электроинструмента, воздействующих на его работу. Не используйте неисправный электроинструмент, пока он не будет полностью отремонтирован****. Большинство несчастных случаев являются следствием недостаточного технического ухода за электроинструментом.*

f) ***Следите за остротой заточки и чистотой режущих принадлежностей.*** *Принадлежности с острыми кромками позволяют избежать заклинивания и делают работу менее утомительной.*

g) ***Используйте электроинструмент, аксессуары и насадки в соответствии с данным Руководством и с учетом рабочих условий и характера будущей работы.*** *Использование электроинструмента не по назначению может создать опасную ситуацию.*

5) ТЕХНИЧЕСКОЕ ОБСЛУЖИВАНИЕ

a) ***Ремонт Вашего электроинструмента должен производиться только квалифицированными специалистами с использованием идентичных запасных частей.*** *Это обеспечит безопасность Вашего электроинструмента в дальнейшей эксплуатации.*

Дополнительные правила безопасности при работе рубанками

- ***Дождитесь полной остановки ножа перед тем, как положить инструмент.*** *Касание незащищенным ножом поверхности может привести к потере контроля над инструментом и серьезным травмам.*
- ***Держите электроинструмент только за изолированные рукоятки, поскольку строгальный нож может задеть кабель подключения к электросети.*** *Разрезание находящего под напряжением провода делает не покрытые изоляцией металлические части электроинструмента «живыми», что создает опасность поражения электрическим током.*
- ***Используйте струбцины или другие приспособления для фиксации обрабатываемой детали, устанавливая их только на неподвижной поверхности.*** *Если держать обрабатываемую деталь руками или с упором в собственное тело, то можно потерять контроль над инструментом или обрабатываемой деталью.*
- ***Надевайте респиратор.***

Остаточные риски

Несмотря на соблюдение соответствующих инструкций по технике безопасности и использование предохранительных устройств, некоторые остаточные риски невозможно полностью исключить. К ним относятся:

– *Ухудшение слуха.*
– *Риск получения травмы от разлетающихся частиц.*
– *Риск получения ожогов от принадлежностей, которые в процессе работы сильно нагреваются.*
– *Риск получения травмы, связанный с продолжительным использованием инструмента.*

Маркировка инструмента

На инструменте имеются следующие знаки:

Перед использованием внимательно прочтите данное руководство по эксплуатации.

МЕСТО ПОЛОЖЕНИЯ КОДА ДАТЫ (РИС. 1)

Код даты (aa), который также включает в себя год изготовления, отштампован на поверхности корпуса инструмента.

Пример:

2010 XX XX
Год изготовления

Комплект поставки

Упаковка содержит:

1 Рубанок
1 Параллельная направляющая
1 Ограничитель глубины фальцевания
1 Барашковый болт
1 Гаечный ключ
1 Выбрасыватель стружки
1 Крышка мешка для сбора стружки (только K-модели)
1 Мешок для сбора стружки (только K-модели)
1 Переходник для пылесоса
1 Чемодан (только K-модели)
1 Руководство по эксплуатации
1 Чертеж инструмента в разобранном виде

- *Проверьте инструмент, детали и дополнительные приспособления на наличие повреждений, которые могли произойти во время транспортировки.*
- *Перед началом работы необходимо внимательно прочитать настоящее руководство и принять к сведению содержащуюся в нем информацию.*

Описание (Рис. 1)

ВНИМАНИЕ: *Ни в коем случае не модифицируйте электроинструмент или какую-либо его деталь. Это может привести к получению травмы или повреждению инструмента.*

a. Пусковой выключатель
b. Кнопка защиты от непреднамеренного пуска
c. Выпускное отверстие устройства удаления стружки
d. Поворотная рукоятка регулятора глубины строгания/передняя рукоятка
e. Градуированная шкала глубины строгания
f. Пятка

ФУНКЦИЯ ПОСТОЯННОЙ СКОРОСТИ (D26501)

Данная функция поддерживает постоянную скорость строгания под нагрузкой, Это обеспечивает равномерность обработки и снижение шума. Более того, скорость не будет значительно увеличиваться при снятии инструмента с обрабатываемой заготовки.

ЭЛЕКТРОННЫЙ ТОРМОЗ (D26501)

Электронный тормоз останавливает ножи при отпускании пускового выключателя.

НАЗНАЧЕНИЕ

Ваши рубанки D26500/D26501 предназначены для профессионального строгания древесины.

НЕ ИСПОЛЬЗУЙТЕ инструмент во влажных условиях или при наличии в окружающем пространстве легко воспламеняющихся жидкостей или газов.

Данные рубанки являются профессиональными электроинструментами.

НЕ РАЗРЕШАЙТЕ детям прикасаться к инструменту. Неопытные пользователи должны использовать данный инструмент под руководством опытного инструктора.

Электробезопасность

Электрический двигатель рассчитан на работу только при одном напряжении электросети. Следите за напряжением электрической сети, оно должно соответствовать величине, обозначенной на информационной табличке электроинструмента.

Ваш инструмент DEWALT имеет двойную изоляцию в соответствии со стандартом EN 60745, исключающую потребность в заземляющем проводе.

ВНИМАНИЕ: *Электроинструменты с напряжением 115 В должны управляться через предохранительный изолированный трансформатор с заземленным экраном между первичной и вторичной обмоткой.*

Поврежденный кабель должен заменяться специально подготовленным кабелем, который можно приобрести в сервисной организации DEWALT.

Использование удлинительного кабеля

При необходимости использования удлинительного кабеля, используйте только утвержденные 3-х жильные кабели промышленного изготовления, рассчитанные на мощность не меньшую, чем потребляемая мощность данного инструмента (см. раздел «Технические характеристики»). Минимальный размер проводника должен составлять 1,5 мм²; максимальная длина кабеля не должна превышать 30 м.

При использовании кабельного барабана, всегда полностью разматывайте кабель.

СБОРКА И РЕГУЛИРОВКА

ВНИМАНИЕ: Во избежание травмы, выключите инструмент и отсоедините его от источника электропитания, прежде чем устанавливать и демонтировать принадлежности, выполнять или изменять настройки, а также перед проведением ремонта. *Убедитесь, что курковый переключатель находится в положении ВЫКЛ. Непреднамеренный запуск инструмента может привести к получению травмы.*

Замена строгальных ножей (Рис. 2)

Установленные в рубанке строгальные ножи можно перевернуть на другую кромку. При износе обеих сторон, строгальные ножи подлежат замене.

ВНИМАНИЕ: *Всегда меняйте все ножи одновременно.*

1. Осторожно поверните режущую головку (g), чтобы был виден первый строгальный нож.
2. Ослабьте болты (h) входящим в комплект поставки гаечным ключом.
3. Отожмите боковой защитный кожух (i).
4. Извлеките строгальный нож (j) из держателя.
5. Переверните нож другой стороной или замените его.
6. Вставьте строгальный нож в держатель. На стороне фальцевания (напр., та сторона, где установлен боковой защитный кожух), нож должен быть заподлицо с подошвой.
7. Настройте нож, как описано ниже.
8. Затяните болты (h).

Повторите для другого ножа.

Настройка ножей (Рис. 2)

1. Установите глубину строгания 0 мм.
2. Проверьте положение ножа (j) с обеих сторон. Используйте плоский объект или уровень вдоль подошвы.
3. Конец ножа должен быть заподлицо с поверхностью подошвы.
4. При необходимости регулировки выполните следующие действия:

   Поверните регулировочные винты (k) в необходимую сторону пока нож не выровняется с подошвой.

Настройка глубины строгания (Рис. 1)

Поверните рукоятку регулятора глубины строгания (d). Один оборот рукоятки соответствует изменению глубины строгания на 4,0 мм.

Одно деление шкалы соответствует изменению глубины строгания на 0,1 мм.

Установка, снятие и регулировка параллельной направляющей (Рис. 3)

Параллельная направляющая (l) облегчает управление инструментом при обработке узких заготовок. Параллельную направляющую можно установить на любую сторону инструмента.

1. Установите параллельную направляющую (l) таким образом, чтобы обеспечивалось направление от передней части инструмента до задней части режущей головки.
2. Приложите параллельную направляющую к резьбовому отверстию (m) с соответствующей стороны.
3. Затяните барашковый болт (n).

Чтобы снять параллельную направляющую, открутите барашковый болт.

РЕГУЛИРОВКА ПАРАЛЛЕЛЬНОЙ НАПРАВЛЯЮЩЕЙ

1. Ослабьте барашковую гайку (o).
2. Настройте параллельную направляющую таким образом, чтобы оставить достаточно места для обработки режущей головкой поверхности заготовки.
3. Затяните барашковую гайку.

Установка, снятие и регулировка ограничителя глубины фальцевания (Рис. 4)

1. Установите ограничитель глубины (p).
2. Затяните барашковый болт (q) на желаемой высоте в резьбовом отверстии (m), используя шкалу.

Чтобы снять ограничитель глубины, открутите барашковый болт.

Установка и снятие выбрасывателя стружки (Рис. 5, 6)

Инструмент можно использовать с выбрасыванием стружки, как с правой, так и с левой стороны.

Для правостороннего выбрасывания стружки (Рис. 5), инструмент можно использовать с или без выбрасывателя. Выбрасыватель должен использоваться вместе с переходником при подключении пылесоса.

1. Вставьте выбрасыватель (r) в правостороннее отверстие выброса стружки (c) пока не услышите щелчок.
2. Чтобы снять выбрасыватель, поднимите рычаг (s) и вытяните выбрасыватель.

Для левостороннего выбрасывания стружки (Рис. 6), необходимо всегда использовать выбрасыватель.

1. Поднимите рычаг (s), чтобы открыть крышку с пружиной (t).
2. Вставьте выбрасыватель (r) в левостороннее отверстие выброса стружки (c) пока не услышите щелчок.
3. Отпустите рычаг.
4. Чтобы снять выбрасыватель, поднимите рычаг и вытяните выбрасыватель.

Пылеудаление (Рис. 7-9)

ВНИМАНИЕ: *Всегда используйте пылеудаляющее устройство, разработанное в соответствии с действующими нормативами, касающимися выбросов пыли.*

Данный инструмент поставляется с переходником для подсоединения пылесборника или пылесоса. Мешок для сбора стружки входит в комплект поставки К-моделей и доступен как дополнительный аксессуар для других моделей.

1. Установите выбрасыватель стружки (r) в выпускное отверстие (c), как показано на рисунке.
2. Присоедините мешок для сбора стружки(u) к выбрасывателю.
3. Таким же образом, используя переходник (v), инструмент можно подключить к пылесосу.

СБОРКА МЕШКА ДЛЯ СБОРА СТРУЖКИ (РИС. 9)

1. Соберите мешок, совместив пазы (z) с выступами (y), и установите крышку (w) на мешок (x).
2. Поверните блок пылесборника по часовой стрелке до полной фиксации.
3. Потяните за петли (zz), расправляя мешок.
4. Установите мешок для сбора стружки, как описано выше.

Подготовка к эксплуатации

- Отрегулируйте глубину строгания.

- При необходимости, установите параллельную направляющую и отрегулируйте ее.
- Установите выбрасыватель стружки.
- Используйте только остро заточенные ножи.

ЭКСПЛУАТАЦИЯ

Инструкции по использованию

ВНИМАНИЕ: *Всегда следуйте указаниям действующих норм и правил безопасности.*

ВНИМАНИЕ: Для снижения риска получения серьезной травмы, перед регулировкой или снятием/установкой дополнительных принадлежностей или насадок выключайте инструмент и отсоединяйте его от электросети.

Правильное положение рук во время работы (Рис. 10)

ВНИМАНИЕ: *Для уменьшения риска получения тяжелой травмы,* ***ВСЕГДА*** *правильно удерживайте инструмент, как показано на рисунке.*

ВНИМАНИЕ: *Для уменьшения риска получения тяжелой травмы,* ***ВСЕГДА*** *надежно удерживайте инструмент, предупреждая внезапные сбои в работе.*

Правильное положение рук во время работы: одной рукой возьмитесь за переднюю рукоятку (d), другой рукой удерживайте основную рукоятку (t).

Включение и выключение (Рис. 1)

Для обеспечения безопасности пусковой выключатель (a) оснащен кнопкой защиты от непреднамеренного пуска (b).

1. Для разблокировки инструмента нажмите на кнопку защиты от непреднамеренного пуска.
2. Чтобы включить инструмент, нажмите пусковой выключатель (a). После отпускания пускового выключателя автоматически активируется кнопка защиты от непреднамеренного пуска, предотвращая случайный запуск инструмента.

ВНИМАНИЕ: *Не включайте и не выключайте инструмент, если строгальные ножи касаются обрабатываемой заготовки или других материалов.*

Строгание (Рис. 1)

1. Включите инструмент.
2. Плавно двигайте инструмент вдоль заготовки.

ВНИМАНИЕ:

- *Скорость подачи инструмента не должна быть высокой, особенно при большой глубине и ширине строгания.*
- *Помните, что снятие нескольких тонких слоев лучше, чем один глубокий.*
- *Всегда выключайте электроинструмент после окончания работы и перед отключением от электросети.*

Ваш инструмент оснащен пяткой (f). После выключения инструмент можно сразу поставить, не дожидаясь полной остановки ножей.

Фальцевание

1. Установите параллельную направляющую и отрегулируйте ее.
2. Установите и отрегулируйте ограничитель глубины фальцевания.
3. Действуйте как при строгании.

Снятие фаски

V-образный паз в носовой части подошвы рубанка позволяет легко снимать фаски.

Опорожнение мешка для сбора стружки (Рис. 7-9)

Прозрачная крышка поможет определить количество собранной стружки.

1. Снимите мешок (u).
2. Снимите крышку (w) с мешка (x), повернув ее против часовой стрелки.
3. Высыпьте содержимое мешка в емкость для отходов.

4. Соберите мешок, совместив пазы (z) с выступами (y), и установите крышку на мешок.
5. Поверните блок пылесборника по часовой стрелке до полной фиксации.
6. Установите мешок на инструмент.

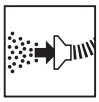

Пылеудаление (Рис. 7-9)

Если инструмент используется в помещении в течение длительного периода времени, используйте пылесборник соответствующего типа, разработанный в соответствии с нормами по выбросу пыли.

ТЕХНИЧЕСКОЕОБСЛУЖИВАНИЕ

Ваш электроинструмент DEWALT рассчитан на работу в течение продолжительного времени при минимальном техническом обслуживании. Срок службы и надежность инструмента увеличивается при правильном уходе и регулярной чистке.

ВНИМАНИЕ: Во избежание травмы, выключите инструмент и отсоедините его от источника электропитания, прежде чем устанавливать и демонтировать принадлежности, выполнять или изменять настройки, а также перед проведением ремонта. *Убедитесь, что курковый переключатель находится в положении ВЫКЛ. Непреднамеренный запуск инструмента может привести к получению травмы.*

Смазка

Ваш электроинструмент не требует дополнительной смазки.

Чистка

ВНИМАНИЕ: *Выдувайте грязь и пыль из корпуса сухим сжатым воздухом по мере видимого скопления грязи внутри и вокруг вентиляционных отверстий. Выполняйте очистку, надев средство защиты глаз и респиратор утвержденного типа.*

ВНИМАНИЕ: *Никогда не используйте растворители или другие агрессивные химические средства для очистки неметаллических деталей инструмента. Эти химикаты могут ухудшить свойства материалов, примененных в данных деталях. Используйте ткань, смоченную в воде с мягким мылом. Не допускайте попадания какой-либо жидкости внутрь инструмента; ни в коем случае не погружайте какую-либо часть устройства в жидкость.*

Дополнительные принадлежности

ВНИМАНИЕ: *Поскольку принадлежности, отличные от тех, которые предлагает DEWALT, не проходили тесты на данном изделии, то использование этих принадлежностей может привести к опасной ситуации. Во избежание риска получения травмы, с данным продуктом должны использоваться только рекомендованные DEWALT дополнительные принадлежности.*

По вопросу приобретения дополнительных принадлежностей обращайтесь к Вашему дилеру.

Защита окружающей среды

Раздельный сбор. Данное изделие нельзя утилизировать вместе с обычными бытовыми отходами.

Если однажды Вы захотите заменить Ваше изделие DEWALT или Вы больше в нем не нуждаетесь, не выбрасывайте его вместе с бытовыми отходами. Отнесите изделие в специальный приемный пункт.

Раздельный сбор изделий с истекшим сроком службы и их упаковок позволяет пускать их в переработку и повторно использовать. Использование переработанных материалов помогает защищать

окружающую среду от загрязнения и снижает расход сырьевых материалов.

Местное законодательство может обеспечить сбор старых электроинструментов отдельно от бытового мусора на муниципальных свалках отходов, или Вы можете сдавать их в торговом предприятии при покупке нового изделия.

Фирма DEWALT обеспечивает прием и переработку отслуживших свой срок изделий DEWALT. Чтобы воспользоваться этой услугой, Вы можете сдать Ваше изделие в любой авторизованный сервисный центр, который собирает их по нашему поручению.

Вы можете узнать место нахождения Вашего ближайшего авторизованного сервисного центра, обратившись в Ваш местный офис DEWALT по адресу, указанному в данном руководстве по эксплуатации. Кроме того, список авторизованных сервисных центров DEWALT и полную информацию о нашем послепродажном обслуживании и контактах Вы можете найти в интернете по адресу: **www.2helpU.com**.

Eesti	AS Tallmac Mustame tee 44 EE-10621 Tallin	Tel.: +372 6562999 Faks.:+372 6562855 www.tallmac.ee
Latvija	LIC GOTUS SIA Ulbrokas iela 42 G LV-1021 Rīga	Tel.: +371 67556949 Fax: +371 67555140 www.licgotus.lv
Lietuva	HARDIM Žirmūnų g. 139[a] 09120 Vilnius	Tel.: 00370-5273 73 59 Fax: 00370-5273 74 73 www.hardim.lt
	Elremta Neries kr. 16E 48402 Kaunas	Tel.: 00370-37370138 Fax: 00370-37350108 www.elremta.lt
	GITANA UAB Bičiulių g. 32, Budrikuų k. 96320 Klaipėdos r.	Tel.: 00370-4641 08 81 Fax: 00370-4631 04 85 www.gitana.lt

Teavet Lahima teenindaja kohta leiate veebisaidilt:
www.2helpu.com

Informāciju par tuvāko servisa pārstāvi skatiet tīmekļa vietnē:
www.2helpu.com

Informaciją apie artimiausias remonto dirbtuves rasite tinklalapyje: **www.2helpu.com**

LIETUVIŲ

Garantija

DEWALT užtikrina, kad gaminio, kuris pristatomas vartotojui, medžiagos ir (arba) jo surinkimas yra kokybiškas. Garantija yra priedas prie privačių vartotojo teisių ir jų nekeičia. Garantija galioja visose Europos Bendrijos valstybėse narėse ir Europos laisvosios prekybos zonoje.

Jei DEWALT gaminys sulūžta dėl nekokybiškų medžiagų ir (arba) surinkimo, arba, jei jis neatitinka techninių reikalavimų, 12 mėnesių laikotarpiu nuo jo įsigijimo DEWALT sutaisys arba pakeis gaminį.

Garantija netaikoma, jei gedimas atsiranda dėl:
- normalaus susidėvėjimo;
- netinkamo įrankio eksploatavimo ar techninės priežiūros;
- jei variklis buvo perkrautas;
- jei gaminys sugedo dėl neįprastų dalelių, medžiagų ar nelaimingo atsitikimo;
- netinkamo maitinimo.

Garantija netaikoma, jei gaminį remontavo arba išmontavo DEWALT neįgaliotas technikas.

Garantijai pasinaudoti gaminį, užpildytą garantinę kortelę ir pirkimo įrodymą (čekį) reikia pristatyti pardavėjui arba tiesiogiai įgaliotoms remonto dirbtuvėms ne vėliau kaip per du mėnesius nuo gedimo nustatymo.

Informaciją apie artimiausias DEWALT remonto dirbtuves rasite tinklalapyje **www.2helpu.com**.

Garantinis talonas:

Įrankio modelis/katalogo numeris .....

Serijinis numeris/datos kodas .....

Vartotojas .....

Pardavėjas .....

Data .....

EESTI KEEL

Garantii

DEWALT garanteerib, et toode on kliendile tarnimisel vaba materjali ja/või koostamise vigadest. Garantii lisandub erakliendi seaduslikele õigustele ning ei mõjuta neid. Garantii kehtib kõigi Euroopa Ühenduse liikmesriikide territooriumitel ja Euroopa vabakaubanduspiirkonnas.

Kui 12 kuu jooksul ostmisest esineb mõnel DEWALT tootel rike materjali ja/või koostamise vea tõttu või see on spetsifikatsiooni suhtes defektne, parandab või vahetab DEWALT toote kliendi jaoks minimaalse vaevaga.

Garantii ei kehti, kui vea põhjuseks on:
- Normaalne kulumine
- Tööriista väärkohtlemine või halb hooldamine
- Mootori ülekoormamine
- Kui toodet on kahjustanud võõrosakesed, materjal või õnnetus
- Vale toitepinge

Garantii ei kehti, kui toodet on remontinud või demonteerinud DEWALT volituseta isik.

Garantii kasutamiseks tuleb toode, täidetud garantiikaart ja ostutõend (t ekk) viia müüjale või otse volitatud teenindajale hiljemalt kaks kuud peale vea avastamist.

Teavet lähima DEWALT teenindaja kohta leiate veebisaidilt: **www.2helpu.com**.

Garantiitalong:

Tööriista mudel/kataloogi number .....

Seerianumber/kuupäeva kood .....

Klient .....

Müüja .....

Kuupäev .....

DEWALT®

РУССКИЙ ЯЗЫК

Гарантия

DEWALT гарантирует, что данное изделие в момент поставки потребителю не содержит каких-либо дефектов материалов или сборки. Данная гарантия дополняет законные права частного потребителя и не затрагивает их каким-либо образом. Настоящая гарантия действует на территориях стран-членов Европейского Союза и в Европейской зоне свободной торговли.

Если в течение 12 месяцев с даты приобретения произошла поломка изделия DEWALT из-за некачественных материалов и/или сборки, либо изделие является дефектным в соответствии с техническими требованиями, то DEWALT отремонтирует или заменит изделие с минимальным беспокойством для потребителя.

Гарантия не действительна, если поломка произошла вследствие:

- Нормального износа
- Неправильного использования или плохого обслуживания
- Перегрузки двигателя
- Если изделие повреждено посторонними частицами, материалом или вследствие аварии
- Использования ненадлежащего источника питания

Гарантия не действительна, если изделие подвергалось ремонту или разборке лицом, не уполномоченным DEWALT.

Для того, чтобы воспользоваться гарантией необходимо предоставить: изделие, заполненную Гарантийную карту и доказательство покупки (приемки) дилеру или непосредственно уполномоченному агенту по обслуживанию не позднее двух месяцев с момента обнаружения поломки.

Информацию о ближайшем агенте по обслуживанию DEWALT можно найти на странице в Интернете: **www.2helpu.com**.

Гарантийный талон:

Модель инструмента / Номер по каталогу .....

Серийный номер / Код даты .....

Потребитель .....

Дилер .....

Дата .....

DEWALT®

LATVIEŠU

Garantija

DEWALT garantē, ka produktam, to piegādājot klientam, nav materiālu un/vai montāžas defektu. Garantija ir papildus privātu klientu juridiskajām tiesībām un tās neietekmē. Garantija ir spēkā visās Eiropas Kopienas dalībvalstīs un Eiropas Brīvās tirdzniecības zonā.

Ja DEWALT produkts salūst materiālu un/vai montāžas trūkumu dēļ vai ja tam ir trūkumi saskaņā ar tehnisko specifikāciju, DEWALT 12 mēnešu laikā no pirkšanas datuma veiks remontu vai produkta nomaiņu, cenšoties klientam radīt iespējami mazāk grūtību.

Garantija nav spēkā, ja bojājums ir radies šāda iemesla dēļ:

- Normāls nodilums
- Ierīces nepareiza lietošana vai slikta uzturēšana
- Ja motors darbināts ar pārslodzi
- Ja produkta bojājumu radījuši svešķermeņi, cits materiāls vai tas bojāts avārijas rezultātā
- Nepareiza strāvas padeve

Garantija nav spēkā, ja produktam remontu vai apkopi veikusi persona, kam šādam nolūkam nav DEWALT atļaujas.

Lai izmantotu garantijas tiesības, produkts ar aizpildītu garantijas talonu un pirkuma apliecinājumu (čeku) ir jānogādā pārdevējam vai tieši pilnvarotajam apkopes pārstāvim vēlākais divus mēnešus pēc trūkuma konstatēšanas.

Informāciju par tuvāko DEWALT servisa pārstāvi meklējiet mājas lapā: **www.2helpu.com.**

Garantijas talons:

Ierīces modelis/Kataloga numurs .....

Sērijas numurs/Datuma kods .....

Klients .....

Pārdevējs .....

Datums .....