MC 2C

Instructions for use

128700712 C (01.2020)
HR-SL-SK-LV-LT-ET-RO-BG

Nilfisk®

HR Priručnik za korisnike ..... 3 - 22
SL Priročnik z navodili za uporabo ..... 23 - 42
SK Návod na používanie ..... 43 - 63
LV Lietošanas instrukcijae..... 64 - 83
LT Naudojimosi instrukcija ..... 84 - 103
ET Kasutamisjuhend ..... 104 - 123
RO Instrucţiuni de utilizare ..... 124 - 143
BG инструкции за експлоатация ..... 144 - 163

Copyright © 2020 Nilfisk A/S

Sisukord

1 Sissejuhatus 105
1.1 Juhiseid märkivad sümbolid 105

2 Ohutusnõuded ja töömeetodid 105

3 Seadme kirjeldus 111
3.1 Kasutamine 111
3.2 Juhtimisorganid ja mudelite ülevaade 111

4 Enne, kui Te asute kasutama oma survepesurit 112
4.1 Pihustusotsiku hoidjate paigaldamine 112
4.2 Voolikuhaagi paigaldamine (ainult ilma voolikurullita mudelitel) 112
4.3 Voolikurulli käepideme paigaldamine (mudelid, millel on voolikurull) 112
4.4 Kiirühendusnipli paigaldamine 113
4.5 Kõrgsurvevooliku kinnitamine 113

5 Survepesuriga töötamine 113
5.1 Voolikurulli käepideme paigaldamine 113
5.2 Pihustusotsiku ja pihustite paigaldamine 114
5.4 Teleskoopkäepide 114
5.5 Seadme sisse- ja väljalülitamine (eelnevalt ühendatult veevärgiga) 115
5.6 Pesuri töölepanek (juhul, kui on ühendatud avatud anumaga (imev mudel)) 115
5.7 Surve seadistamine 115
5.8 Pesemisvahendi kasutamin 116
5.9 Surve / veekohuse regu leerimine (vaid mudelid, millel on surve ja veekoguse reguleerimise nupp) 117

6 Survepesuri kasutamisalad ja töövõtted selle kasutamise juures 117
6.1 Üldised juhised 117

7 Pärast survepesuri kasutamist 118
7.1 Pesuri hoiulepanek 118
7.2 Elektrikaabli ja kõrgsurvevooliku kokkukerimine 118
7.3 Tarvikute hoiulepanek 119

8 Hooldamine 119
8.1 Vee sisendfiltri puhastamine 119
8.2 Pihusti puhastamine 120
8.3 Pesuri õhuavade puhastamine 120
8.4 Ühendusniplite määrimine 120

9 Tõrgete kõrvaldamine 121

10 Muu informatsioon 122
10.1 Garantiitingimused 122

11 Tehnilised andmed 122

12 Deklaratsioon 123

1 Sissejuhatus

1.1 Juhiseid märkivad sümbolid

Kõik kõrgsurvepesuril olevad piktogrammid ja masina komponendid on ära toodud ja nende tähendust selgitatakse käesolevas kasutusjuhendis.

Selle sümboliga tähistatud ohutusjuhiseid tuleb järgida, et vältida vigastusi või tõsiseid materiaalseid kahjusid.

Hoiatus, kus on risk kahjustada masinat või selle üksikkomponente.

See sümbol märgib nõuandeid ja juhiseid, mis hõlbustavad tööd ning tagavad kõrgsurvepesuri ohutu käitamise.

2 Ohutusnõuded ja töömeetodid

Käesolev kasutusjuhend tuleb enne kõrgsurvepesuri esimest kasutamist hoolikalt läbi lugeda. Hoidke juhised edaspidiseks kasutamiseks alles.

Hoiatus!

- Aerosoolide sissehindamine võib kahjustada tervist. Vajaduse korral kasuta aerosoolide tekkimise vältimiseks või vähendamiseks mõeldud seadet, nt otsiku katet. Kaitseks aerosoolide eest kasuta näomaski, mis kuulub FFP 2 või sellest kõrgemasse klassi.
- Masina tekitatav kõrge veesurve ja toitepistik on erilised ohuallikad.
- Lapsed või väljaõppeta töötajad ei tohi seadet kasutada. Tagamaks, et nad ei mängi masinaga, ei tohi lapsi jätta järelevalveta.
- Ärge kasutage masinat kaitseriietuseta isikute juuresolekul.
- Enne masina käivitamist kontrollige hoolikalt, et sel ei esineks defekte. Kui leiate mõne, ärge käivitage masinat, vaid võtke ühendust Nilfiski edasimüüjaga. Elektrijuhtme isolatsioon peaks olema veatu ja ilma pragudeta. Kui elektrijuhe on kahjustatud, peaks volitatud Nilfiski edasimüüja selle asendama.
- Enne masina puhastamist või hooldamist ja varuosade vahetamist või masina funktsioonide muutmist eemaldage seade alati vooluvõrgust.
- Järgige riiklikke ohutusnõuded, mille on välja andnud näiteks tööandja vastutuskindlustuse seltsid, sotsiaalkindlustusasutused, tööohutus- ja töötervishoiuasutu-

sed ja teised organisatsioonid.

Lisatarvikud ja varuosad

- Tagamaks masina ohutust, kasutage ainult Nilfiski originaalvaruosi või Nilfiski poolt heakskiidetud varuosi.
- Kõrgsurvevoolikud, liitmikud ja ühendused on masina ohutuse seisukohalt olulised. Kasutage ainult Nilfiski poolt soovitatud voolikuid, liitmikuid ja ühendusi.

Füüsiline, meeleline või vaimne seisund

- See seade ei ole mõeldud kasutamiseks isikutele (sh lastele), kellel on füüsiline, vaimne või sensoorne puue või puudulikud kogemused ja teadmised. Kui masinat kasutavad füüsilise või vaimse puudega isikud või väheste kogemuste ja teadmistega isikud, peavad nad olema saanud suunised või juhised masina ohutu kasutuse kohta ning nad peavad mõistma seotud ohte.

Näidustused

Käesolev masin on mõeldud koduseks kasutamiseks nagu:

- auto, mootorratta, paadi, autoelamu, treileri, terrassi/sissesõidutee/kiviplaatide, puitosade, müüritiste, grilli, aiamööbli ja muruniiduki puhastamiseks.

Igasugust muud kasutamist loetakse ebaõigeks kasutamiseks. Nilfik ei võta sellisest kasutusest tulenevate kahjustuste eest endale vastutust. Sellisest kasutamisest tulenev risk lasub ainult kasutajal endal. Õige kasutamine tähendab ka õiget käitamist, hooldust ja parandamist, nagu kirjeldatud käesolevas kasutusjuhendis.

Riietus ja varustus

Masinaga töötamisel rakendage alati enesekaitsemeetmeid.

- Kasutage libisemisvastase tallaga jalatseid.
- Töö ajal kasutage kaitseprille, kuulmiskaitseid ja kaitseriietust.

Kõrgsurvepesuri transport

- Masina transportimisel sõidukis või selle peal peab see olema kinnitatud näiteks rihmadega, et masin ei libiseks või kukuks ümber.
- Nilfisk soovitab transpordi ajaks sõidukis või selle peal asetada masin horisontaalselt selle tagaküljele.

Pesuvahendid

- Käesolev masin on mõeldud kasutamiseks Nilfiski müüdavate või Nilfiski poolt soovitatud puhastusvahenditega. Muude puhastusvahendite või kemikaalide kasutamine võib masina tööle ebasoodsalt mõjuda.

Enne töö alustamist
Masina ülevaatamine

- Ärge kasutage masinat, kui kahjustada on saanud voolujuhe või sellised olulised masina osad nagu näiteks ohutusseade, kõrgsurvevoolik, pesupüstol ja pesutarvikud.
- Pesupüstoli päästik peab liikuma kergelt ja minema selle vabastamisel automaatselt tagasi algasendisse.
- Pidage kõrgsurvevoolikut ja pesutoru alati heas korras (puhtana, kergesti liikuvana) ja õigesti kokkupanduna.

Elektriühendus

Hoiatus!

Minimeerige elektrilöögi saamise riski:

- Masina pinge ja voolusagedus (vaadake nimeplaati) peavad vastama vooluvõrgu pingele ja voolusagedusele.
- Ühendage masin ainult sellise elektripaigaldisega, mille on paigaldanud sertifitseeritud elektrik ja mis vastab IEC 60364-1 nõuetele.
- On soovituslik, et masina elektritoitesse oleks paigaldatud jääkvooluseade, mis katkestaks voolu, kui maasse suunduv lekkevool ületab 30 mA 30 ms.
- Masina suure võimsuse tõttu kasutage mootori käivituskaitseid / viitega kaitseid, millel on D tunnusjoon kooskõlas standardiga IEC 947-2 või vastavate muu-

de kui IECi standarditega.

- Liiga lühikesed pikendusjuhtmed võivad olla ohtlikud. Pikendusjuhtme kasutamisel peab see sobima kasutamiseks välitingimustes ja ühenduskohad tuleb hoida kuivad ja maapinnast kõrgemal.
- Kui pikendusjuhtme kasutamine on vajalik, soovitab Nilfisk kasutada kaablitrumlit, mis hoiab pistikupesa maapinnast vähemalt 60 mm kõrgusel.
- Kui elektrijuhe on kahjustunud, siis ohu vältimiseks peab selle asendama volitatud Nilfiski edasimüüja või teine sarnane kvalifitseeritud isik.
- Aukšto slėgio plovimo įtaiso prijungimas prie tiekimo sistemos, maks. leidžiama varža yra 0,4023 Ω (Zmax). Pasitarkite su tiekėju, ir užtikrinkite, kad įranga būtų prijungta tik prie nurodytos arba žemesnės varžos tinklo.

Veeühendus

- Seda kõrgsurvepesurit tohib ühendada joogiveevõrku üksnes siis, kui paigaldatud on sobiv tagasivoolutõkesti (tüüp BA vastavalt standardile EN 60335-2-79).
- Tagasivoolutõkesti tellimisnumber on 106411177.
- Niipea kui joogivesi on voolanud läbi tagasivoolutakisti, ei peeta seda enam joogiveeks.
- Imamisfunktsiooni (nt sadeveekanali puhatamisel) kasutatakse ilma tagasivoolutakistita - vt “**Ühendamine surveta veevarustusega**”. Masina võib ühendada veetorustikuga, mille maksimaalne sisselaskesurve on 1 MPa / 10 baari ja maksimaalne veetemperatuur 60°C.

Ohutusseadmed

Pesupüstolil olev lukustusseadis:

- Pesupüstolil on lukustusseadis. Kui põrklink on aktiveeritud, ei saa pesupüstolit kasutada.

Termoandur:

- Termoandur kaitseb mootorit ülekoormuse eest. Masin käivitub uuesti mõne minuti pärast, kui termoandur on jahtunud.

Rõhu ohutusseadis:

- Integreeritud hüdrauliline kaitseklapp kaitseb süsteemi ülerõhu eest.

Töö ajal

Hoiatus!

- Asbesti sisaldavate pindade puhastamine kõrgsurvepesuriga on keelatud.
- Plahvatusoht – ärge pihustage tuleohtlikke vedelikke
- Ärge kunagi võtke masinasse sisse lahusteid sisaldavaid vedelikke (nt bensiini, kütteõli, värvilahustit või atsetooni). Sellised ained kahjustavad masinas kasutatud materjale. Selliste vedelike pihus on äärmiselt süttiv, plahvatusohtlik ja mürgine.

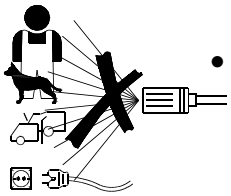

- Ärge kunagi suunake veejuga enda või teiste pihta, isegi mitte riiete või jalatsite puhastamiseks - vigastusoht.
- Ärge kunagi suunake veejuga lemmikloomade või teiste loomade pihta.
- Ärge kunagi suunake veejuga töötavate elektriseadmete või masina enda pihta - lühise oht.

- Pesutoru mõjutab töö ajal kuni 27,4 N survejõud ja äkiline pöördemoment pesupüstoli päästiku aktiveerimisel.
- Käesoleva kõrgsurvepesuriga ei tohi töötada temperatuuril alla 0° C.
- Ärge kunagi käivitage külmunud masinat. Garantii ei kata külmakahjustusi!
- Seiske alati kindlal ja turvalisel aluspinnal.
- Töö ajal peab masin olema püstises asendis.
- Juhul, kui pesur jäetakse ilma järelvalveta, või seda ei kasutata kauem, kui 5 minutit, peab selle välja lülitama START/STOP lülitiga, asendisse „**O**” (1).

Pärast töö lõpetamist

HOIATUS!

- Pärast masinaga töötamist ja masina järelvalveta jätmist lülitage see alati välja ja eemaldage toitepistik

vooluvõrgust.
- Ühendage lahti masina ja veevarustuse vahel olev vee sisselaskevoolik.
- Pärast masina kasutamist ja enne selle ära panemist tühjendage alati pump, voolik ja tarvikud veest.

Hooldus ja remont

HOIATUS!

- Enne masina hooldamist, puhastamist ja parandamist eemaldage alati elektripistik pistikupesast.
- Igasugused parandustööd peaks tegema Nilfiski volitatud töökojas Nilfiski originaalvaruosadega.
- Ärge üritage teha masinale hooldust, mida pole juhendis kirjeldatud.
- Kui masin ei käivitu, lakkab töötamast, turtsub, kui surve kõigub, mootor põksub, sulavkaitse põleb läbi või kui masinast ei tule vett, vaadake käesolevas juhendis toodud rikkeotsingu tabelit. Kui esineb muid probleeme, võtke ühendust kohaliku Nilfiski edasimüüjaga.

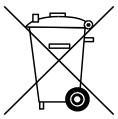

Kõrgsurvepesuri ümbertöötlemine

Muutke aegunud masin koheselt kasutuskõlbmatuks.
- Eemaldage masin vooluvõrgust.
- Lõigake elektrijuhe läbi.

Ärge visake elektriseadmeid majapidamisjäätmete hulka. Nagu sätestatud WEEE direktiivis 2012/19/EC elektri- ja elektroonikaseadmete jäätmete kohta, tuleb kasutatud elektriseadmed koguda eraldi ja keskkonnahoidlikult ümber töödelda. Lisateabe saamiseks pöörduge oma kohaliku omavalitsuse või lähima edasimüüja poole.

3 Seadme kirjeldus

3.1 Kasutamine

Kõrgsurvepesur on töötatud välja poolprofessionaalidele tavapuhastuseks:

- *Kutsetööd, sõidukite, paatide, karavanide puhastamine ja väiksemad puhastustööd ehitusvaldkonnas.*

Peatükis 6 on kirjeldatud kõrgsurvepesuri kasutamine erinevate puhastustööde juures.

Kasutage kõrgsurvepesurit ainult käesolevas juhendis kirjeldatud eesmärkideks.

Vajalik on järgida ohutustehnika alaseid eeskirju, et hoida ära kõrgsurvepesuri, puhastatava pinna või kõrgsurvepesurit kasutava isiku võimalikke vigastusi.

3.2 Juhtimisorganid ja mudelite ülevaade

Vt joonist selle juhise lõpus.

1 Sisse-/välja-lüliti
2 Vee sissevoolu ühendusnippel (koos filtriga)
3 Kõrgsurveühendus (ainult ilma voolikurullita mudelitel)
4 Kõrgsurvevoolik
5 Elektrikaabel
6 Surve/ veekoguse reguleerimise nupp (mitte standardne)
7 Ergo 2000 pihustipüstol koos lukustusseadmega
8 Süsteemi Flexopower Plus pihusti
9 Neli-ühes joatoru (T- ja XT-mudelid)
10 Eemaldatav puhastusvahendi konteiner
11 Pihustite puhastamise tööriist
12 Puhastusvahendi doseeriv regulaator
13 Vooliku rull (ei kuulu standardvarustusse)
14 Vooliku riputusalus-konks (ainult ilma voolikurullita mudelitel)
15 Mudeli silt
16 Teleskoopkäepideme nupp
17 Pesuri tõste-käepide (teleskoopkäepide)
18 Pööratav kaablikonks

Täpsed tehnilised andmed:
Vt. vastava seadme mudeli silti (15).

Me jätame enesele õiguse muuta tehnilisi andmeid.

4 Enne, kui Te asute kasutama oma survepesurit

4.1 Pihustusotsiku hoidjate paigaldamine

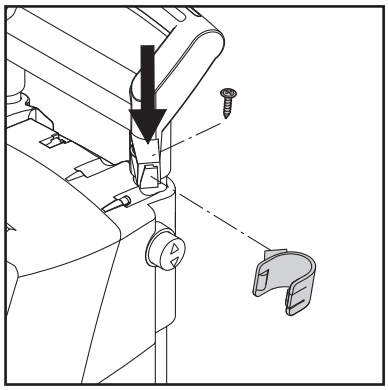

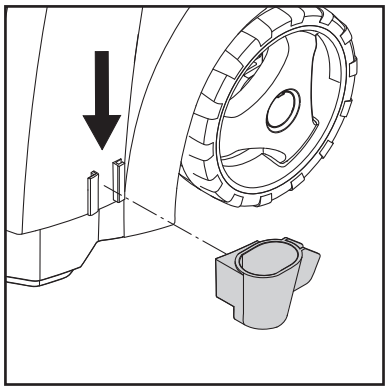

Paigaldage pihustusotsiku hoidjad masinale.

4.2 Voolikuhaagi paigaldamine (ainult ilma voolikurullita mudelitel)

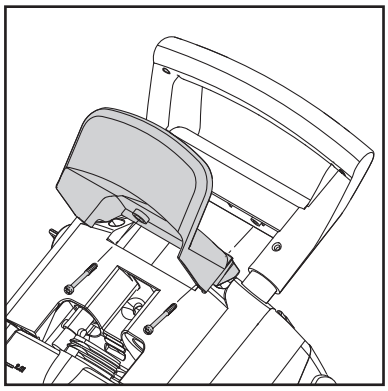

Kinnitage seadmele vooliku riputusalus (14) (2 poldiga)

Märkus: vooliku riputusaluse võib kinnitada nii ette- kui ka tahapoole. Eespoolset asendit kasutatakse juhul, kui seadme käepideme külge kinnitatakse veel lisa-riputusaas seinale riputamiseks.

4.3 Voolikurulli käepideme paigaldamine (mudelid, millel on voolikurull)

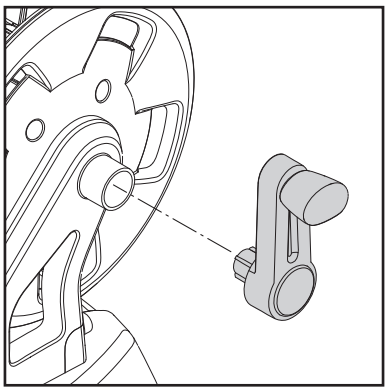

Vajutage voolikurulli käepide oma kohale pesuri tõstekäepidemel ning kinnitage see klõpsatusega (ilma kruvideta).

4.4 Kiirühendusnipli paigaldamine

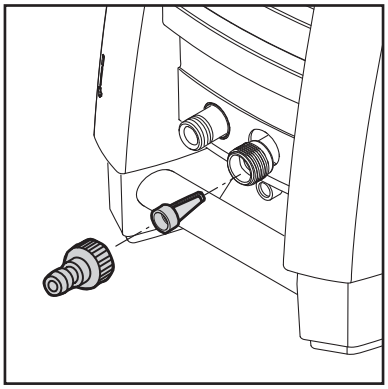

1. Keerake kiirühendusnippel korralikult vee sisselaske ühendusotsikusse (2).

Märkus: Sisselaske filter peab olema alati pandud vee sisselaske torusse, et see filtreeriks välja suurema mustuse, mis võiks muidu kahjustada pumba klappe.

Tähelepanu: Filtri paigaldamata jätmine toob endaga kaasa garantiikohustuste tühistamise.

4.5 Kõrgsurvevooliku kinnitamine

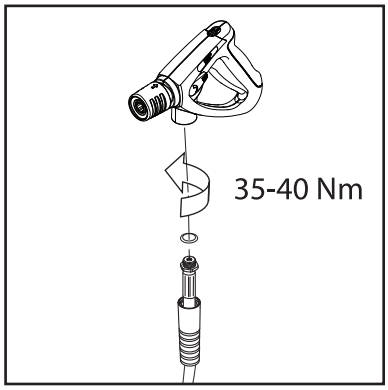

Ühendage kõrgsurvevoolik (4) pihustuspüstoli (7) külge.

5 Survepesuriga töötamine

5.1 Voolikurulli käepideme paigaldamine

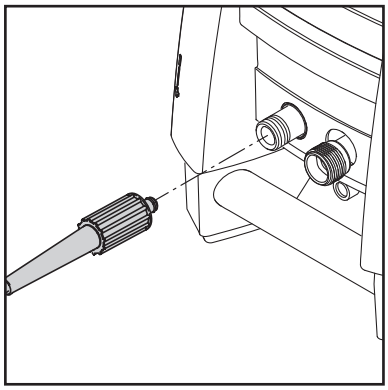

Ainult ilma voolikurullita mudelitel:
Ühendage kõrgsurvevoolik (4) kõrgsurvevooliku ühendusnipliga (3).

Kasutage ainult üht max 7 m pikkust pikendusvoolikut.

Mudelid, millel on voolikurull:
Kerige kõrgsurvevoolik täielikult lahti.

5.2 Pihustusotsiku ja pihustite paigaldamine

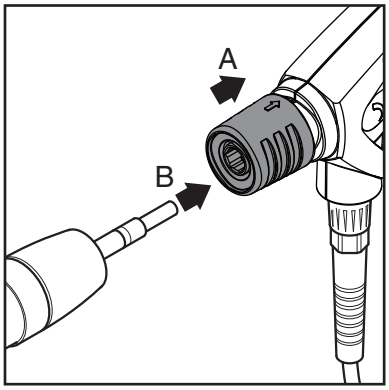

1. Tõmmake pihustuspüstoli sinine kiirvabastuspide (A) taha.
2. Kinnitage pihustusotsiku (B) nippel kiirvabastavasse ühendusse ning vabastage see.
3. Tõmmake pritsimisvarras (või muu tarvik) ettepoole, et kontrollida, kas see on pihustuspüssi küljes kinni.

TÄHELEPANU!
Eemaldage alti niplilt mustus enne pritsimisvarda ühendamist pihustuspüstoliga.

5.3 Veeühendused

Sobib tavaline ½" aiavoolik, pikkusega vähemalt 10 m ja mitte üle 25 m.

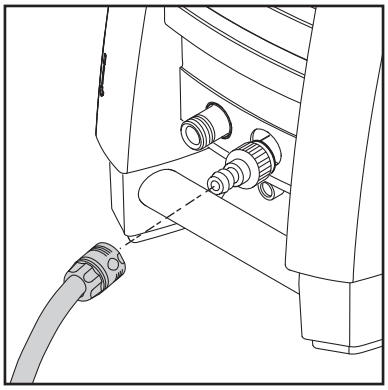

MÄRKUS: Ühendus üldkasutatava veevärgiga teostada, järgides kehtivaid eeskirju.

TÄHTIS! Kasutage ainult ilma mistahes lisanditeta vett. Juhul, kui on vees hõljuvate liivaterade oht seadme toitevees (näiteks Teie kodukaevust), on vajalik paigaldada lisafilter.

1. Laske veel voolata läbi vooliku enne, kui ühendate selle pesuriga, et vältida liiva ja mustuse sattumist seadmesse.

   Märkus: Kontrollige, et sisselaskevooliku ühendusniplis oleks filter, ja et see poleks välja võetud.
2. Ühendage veevoolik veevärgi ühendusmuhvi külge kiirühendusnipli abil (veevärgi ühendusrõhk: max 10 bar, max temperatuur: 60°C).
3. Keerake veekraan lahti.

5.4 Teleskoopkäepide

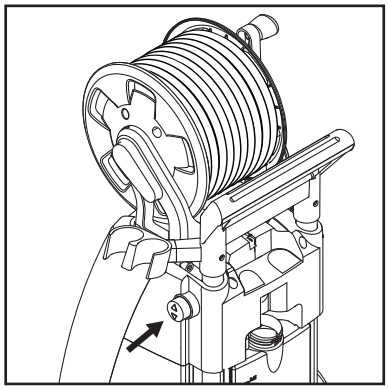

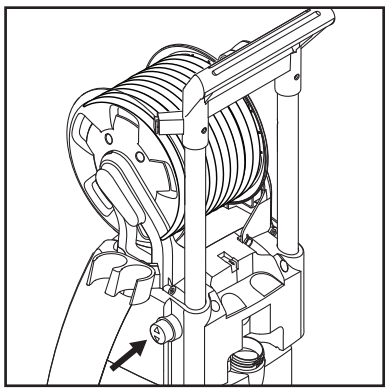

Seadmel on teleskoopkäepide. Käepideme tõstmiseks või langetamiseks vajutage nuppu ja liigutage käepidet üles või alla. Kui kuulete klõpsu, on käepide õigel kohal.

5.5 Seadme sisse- ja väljalülitamine (eelnevalt ühendatult veevärgiga)

Joatorule mõjub pesuri toimimisel veejoa reaktiivjõud – seepärast hoidke seda alati tugevalt mõlema käega. **TÄHTIS: Suunake pihusti ots alati maa suunas.**

1. Kontrollige, et pesur oleks püstasendis.
   MÄRKUS: Ärge pange pesurit kõrge rohu sisse!
2. Vabastage päästiku lukk
3. Vajuta pihusti käepideme päästikule ning lase veel joosta seni, kuni õhk on kõrgsurve voolikust väljunud.
4. Keerake sisse-/väljalülitusnupp (1) asendisse “**I**”.
5. Vajutage pihustipüstoli päästikule.

Alati reguleerige pihustiotsiku kaugust puhastatavast pinnast ja sel moel pinnale veejoaga avaldatavat survet.

Ärge katke pesurit töötamise ajal.

Märkus: Juhul, kui pesur jäetakse ilma järelvalveta, või

seda ei kasutata kauem, kui 5 minutit, peab selle välja lülitama START/STOP lülitiga, asendisse „O” (1):

1. Keerake sisse-/väljalülitusnupp (1) asendisse “**O**”.
2. Ühendage võrgukaabli pistik lahti vooluvõrgu pistikupesast.
3. Sulgege veevärgi kraaniga vee juurdevool pesurile ja vajutage pihustipüstoli päästikule, et vabastada pesur surve alt.
4. Keerake sisse-/väljalülitusnupp (1) asendisse “**O**”.
5. Lukustage pihustipüstol.
6. Keerake sisse-/väljalülitusnupp (1) asendisse “**I**”.
7. Vajutage pihustipüstoli päästikule.

Juhul, kui Te vabastate pihustipüstoli päästiku, pesur automaatselt peatub. See alustab töötamist pärast pihustipüstoli päästikule vajutamist.

5.6 Pesuri töölepanek (juhul, kui on ühendatud avatud anumaga (imev mudel))

Pesur võib imeda vett, näiteks vihmavee kogumispaagist. Vee imemisvoolik ei tohiks olla liiga pikk, ligikaudu 5 m.

Veenduge, et veemahuti ei paikneks pesurist madalamal.

Juhul, kui vesi sisaldab lisandeid, kasutage välist filtrit.

1. Enne masinaga ühendamist veenduge, et veevoolik on täielikult täidetud veega. Paigaldage kogu voolik mahutisse või ämbrisse. Vee mahaloksumise ärahoidmiseks suruge vee sissevõtuvoolik vee sisse, seejärel ühendage voolik kiirliitmiku abil masinaga ning lõpuks tõmmake vee sissevõtuvoolik vee seest välja.
2. Eemaldage pihusti käepide, pihustusotsik ja pihusti.
3. Pöörake start/stopp lüliti asendisse “I" ning laske veel voolata kuni õhu eraldumiseni veetorust ja pumbast.
4. Ühenda pihusti käepide ja seejärel toru.

5.7 Surve seadistamine

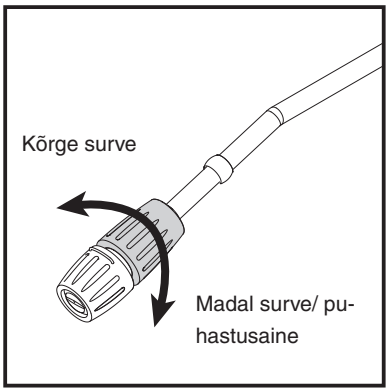

Flexopower Plus pihustiga:
Survet saab seadistada Flexopower Plus pihustiga.

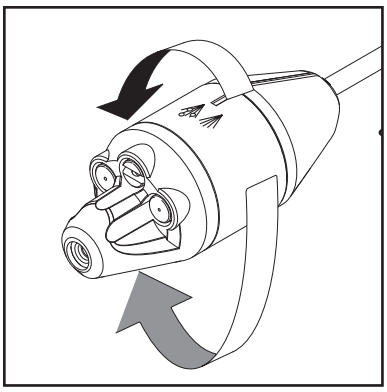

T- ja XT-mudelid:

Neli-ühes joatoru
Survet saab reguleerida neli-ühes joatorus.

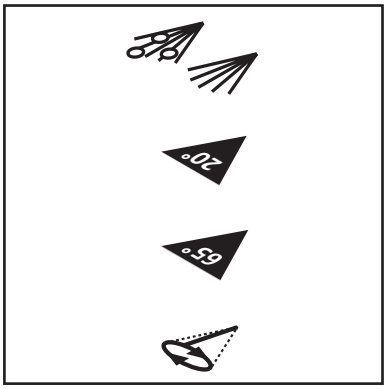

Madal surve / puhastusaine

Tornado / kõrgsurve

Lainurk / kõrgsurve

Turbohaamer / kõrgsurve

5.8 Pesemisvahendi kasutamin

Pesemisvahendi kasutamine on võimatu juhul, kui kasutate pikendusvoolikut.

1. Täitke konteiner pesemisvahendiga.
2. Kinnitage seadmele Flexopower Plus pihustiotsik ja seadke see madala rõhu peale. Keera neli-ühes otsik positsiooni Madal surve / puhastusaine (vt. punkt 5.7).
3. Seadistage doseeriv regulaator (12) soovitava pesemisvahendi kontsentratsiooni peale (0–5%).
4. Kandke pesemisvahend pinnale, alates altpoolt ja liikudes ülespoole.
5. Lase puhastusainel mõjuda puhastusainepakendile märgitud aja ning loputa puhta veega või kasuta harja.

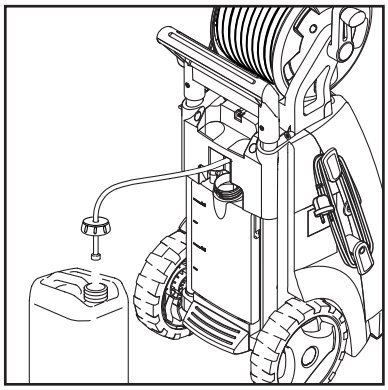

Pesuaine välismahuti

1. Eemaldage kaas koos imemisvoolikuga pesemisvahendi konteinerilt.
2. Ühenda imivoolikuga kate pesuaine välismahuti külge.

Kaanel on standardkeere ja see on ühine ning sobib mõlemale pesemisvahendi konteinerile. Juhul, kui Te konteineril pole standardkeere, ühendage lahti filter imemisvoolikust ja eemaldage kaas. Pange filter taas imemisvoolikusse.

Võib tõmmata ka spetsiaalse pesemisvahendi vooliku pesurist välja.

5.9 Surve / veekohuse regu leerimine (vaid mudelid, millel on surve ja veekoguse reguleerimise nupp)

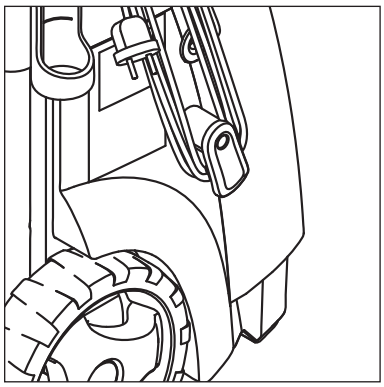

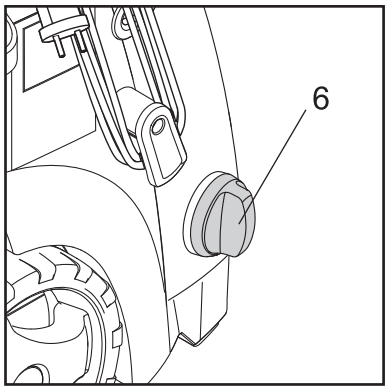

Töösurvet ja veekogust saab reguleerida masina surve/ veekoguse reguleerimisnupu keeramisega.

6 Survepesuri kasutamisalad ja töövõtted selle kasutamise juures

6.1 Üldised juhised

Efektiivne kõrgsurvega puhastamine on saavutatav, kui järgida mõningaid juhtnööre, koos Teie isikliku kogemusega spetsiifiliste puhastustööde teostamisel. Tarvikud ja puhastusained, mis on õigesti valitud, võivad suurendada Teie survepesuri efektiivsust. Siinkohal anname Teile mõningad põhilised juhised puhastamiseks.

6.1.1 Puhastusaine ja vaht

Vahtu või puhastusainet peab kandma kuivadele pindadele nii, et kemikaalid oleks otseses kokkupuutes mustusega. Puhastusaineid kantakse pinnale, alustades altpoolt, liikudes ülespoole., näiteks auto kere, et vältida „superpuhtaid” kohti, kuhu puhastusaine koguneb suuremas kontsentratsioonis, ja voolab allapoole. Laske puhastusainel mõjuda mõne minuti vältel enne loputamist, kuid mitte kunagi ärge jätke mustunud pinda kuivaks. Märkus: Tähtis on, et puhastusaine ei kuivaks ära. Vastasel korral on võimalikud puhastatava pinna vigastused.

6.1.2 Mehaaniline mõju

Selleks, et lahti murda paksu mustusekihti, võib vaja minna mehaaniline lisa- mõjutamine. Eriotstarbelised pesemisharjad pakuvad lisavõimalust, mille tulemusena eemaldatakse kinnine mustus, mustuse kihid ja sarnane mustus.

7 Pärast survepesuri kasutamist

7.1 Pesuri hoiulepanek

Pesurit peab hoidma ruumis, kus on pluss-temperatuur!

Pump, voolik ja tarvikud peavad olema alati veest tühjendatud enne hoiulepanekut, alljärgneval moel:

1. Peatage pesur (pöörake pöördlüliti (1) asendisse „**O**”) ja ühendage lahti veevoolik ja tarvikud.
2. Lülitage seade veelkord sisse ja vajutage päästikule. Laske pesuril senikaua töötada, kuni joatorust ei tule enam vett.
3. Peatage pesur, ühendage selle toitekaabli pistik lahti vooluvõrgu pistikupesast. Kerige kaabel ümber pesuri küljel olevate konksude kokku.
4. Eralda pihusti käepide ja pihusti toru.
5. ***Ainult ilma voolikurullita mudelitel:***
   Eemaldage kõrgsurvevoolik, kerige see kokku ja paigutage vooliku hoiukassetti.
   Mudelid, millel on voolikurull:
   Kerige kõrgsurvevoolik vooliku rullalusele.
6. Paigutage joatoru käepide, pihustid ja teised tarvikud seadmel olevatesse kinnitusklambritesse.

Kui masin on eksikombel külmunud, lase sellel üles sulada ning veendu, et see ei ole kahjustunud.

MITTE KUNAGI ÄRGE LÜLITAGE SISSE KÜLMUNUD PESURIT.

Külmumise tagajärjel tekkinud vigastused ei kuulu garantiikatte alla!

7.2 Elektrikaabli ja kõrgsurvevooliku kokkukerimine

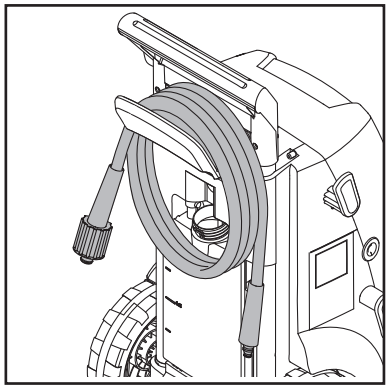

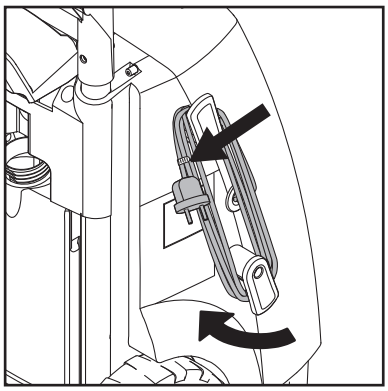

Õnnetuste ärahoidmiseks peab elektri-toitekaabli ja kõrgsurvevooliku alati hoolikalt kokku kerima.

1. Keri elektrikaabel vastavate konksude ümber. Sisseehitatud klamber kindlaks kinnitamiseks. Alumise konksu saab kaabli lahtilaskmiseks üles keerata.

2. Kõrgsurvepesuril on kaks mudelit: A) konksudega kõrgsurvevooliku (14) hoiule kokkukerimiseks, ja B) rullialusega (13).

7.3 Tarvikute hoiulepanek

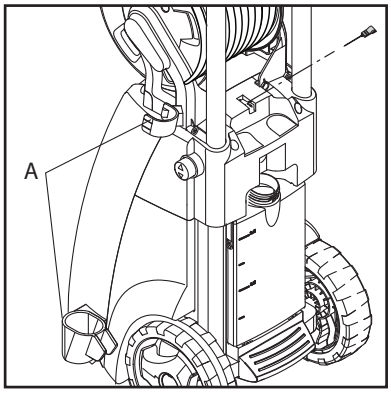

Standard-tarvikud (joatoru ja selle püstolkäepideme ja pihustite puhastusnõela) võib paigutada hoidmiseks survepesurile.

8 Hooldamine

HOIATUS! Enne hooldamist või puhastamist ühendage alati pesuri toitekaabli pistik vooluvõrgu pistikupesast lahti.

Et tagada seadmele pikk ja tõrgeteta kasutusaeg, palume Teid järgida alljärgnevaid nõuandeid:

- Peske veevoolik, kõrgsurvevoolik, joatoru ja tarvikud enne paigaldamist läbi.
- Puhastage ühendusniplid tolmust ja liivast.
- Puhastage pihustid.

Mistahes parandustööd peavad alati olema teostatud selleks volitatud töökojas, kasutades originaalseid varuosi.

8.1 Vee sisendfiltri puhastamine

Puhastage vee sisendfiltrit korrapäraselt vähemalt üks kord kuus või sagedamini, olenevalt

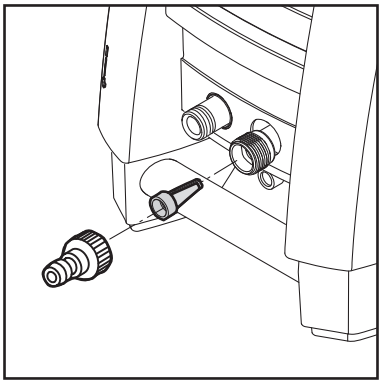

kasutamisest. Ettevaatlikult vabastage filter näpitstangidega ja puhastage see. Kontrollige, et see oleks vigastusteta, enne, kui Te selle tagasi paigaldate.

Sisselaske filter peab alati olema paigutatud vee sisselaske torusse, et filtreerida välja mustus, mis võiks muidu kahjustada pumba klappe.

TÄHELEPANU: Filtri paigaldamata jätmine toob endaga kaasa garantiikohustuste tühistamise.

8.2 Pihusti puhastamine

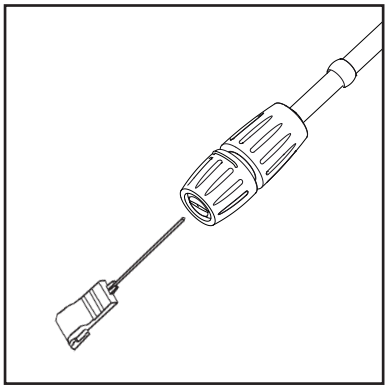

Pihusti ummistumine toob endaga kaasa pumba rõhu ülemäärase suurenemise. Seetõttu on vajalik pihustid viivitamatult puhastada.

1. Peatage pesur ja ühendage selle pihusti lahti.
2. Puhastage pihusti. **TÄHTIS:** Pihusti puhastusnõela (11) tohib kasutada ainult juhul, kui pihusti on lahti ühendatud!
3. Peske pihusti veega läbi, suunaga vastupidiselt töötamissuunale.

8.3 Pesuri õhuavade puhastamine

Pesuri peab hoidma puhtana, et jahutusõhk pääseks takistamatult läbi selle ventilatsiooniavade..

8.4 Ühendusniplite määrimine

Tagamaks hõlpsat ühendusniplite kinnitamist ja vältimaks tihendrõngaste kuivamist, on vajalik ühendusnipleid korrapäraselt määrida.

9 Tõrgete kõrvaldamine

Et mitte teha mittevajalikku väljakutset, palume Teid enne, kui võtate ühendust Nilfisk hooldusteenistusega, kontrollida oma pesurit, juhindutes alljärgnevast tabelist:

Tõrke tunnus	Põhjus	Soovitatav toiming
Pesur ei käivitu	Seadme toitekaabli pistik pole ühendatud vooluvõrgu pistikupessa Pistikupesa on vigane Sulavkaitse on läbi põlenud Pikenduskaabel on vigane	Ühendage pistik pistikupessa. Proovige teist pistikupesa. Vahetage sulavkaitse. Lülitage muud seadmed välja. Proovige seadet ilma pikenduskaablita.
Rõhk kõigub	Pump imeb õhku Klapid mustunud, kulunud või kleepunud Pumba tihend kulunud	Kontrollige, kas voolikud ja ühendused on õhukindlad. Puhastage ja vahetage või teatage kohalikule Nilfisk esindajale. Puhastage ja vahetage või teatage kohalikule Nilfisk esindajale.
Mootor tõrgub	Madal pinge või madal temperatuur	Vajutage pihustipüstoli päästikule.
Pesur lülitub välja	Sulavkaitse on läbi põlenud Vale võrgupinge Termoandur on aktiivne Pihusti on osaliselt ummistunud	Vahetage sulavkaitse. Lülitage muud seadmed välja. Kontrollige võrgupinge vastavust seadme mudelisildil toodud väärtusele. Laske survepesuril jahtuda 5 minuti jooksul. Puhastage pihusti (vt. punkt 7.2).
Sulavkaitse põleb läbi	Sulavkaitse on liiga väike	Vahetage sualvkaitse teisega, mille nominaalvool on suurem seadme poolt tarbitavast voolust. Võite katsetada ilma pikenduskaablita.
Pesur pulseerib	Õhk sisselaskevoolikus/ pumbas Liiga madal veerõhk veevärgis, ebapiisav veetoide Pihusti on osaliselt ummistunud Veefilter on ummistunud Voolik on keerdus, voltis	Vajutagepäästikallajalaskepesuriltöötada seni, kuni töörõhk muutub ühtlaseks. Kontrollige, kas veerõhk veevärgis vastab seadme mudelisildil märgitud andmetele. **NB!** Vältige seadme ühendamiseks veevärgiga pikki väikese läbimõõduga (min ½") voolikuid. Puhastage pihusti (vt. punkt 7.2). Puhastage filter (vt. punkt 7.1). Sättige voolik sirgu.
Pesur sageli alustab ja lõpetab toimimise iseseisvalt	Pump/joatoru lekivad	Võtke ühendust oma lähima Nilfisk hoolduskeskusega
Pesur lülitub tööle, kuid vett ei tule välja	Pump/voolikud või tarvikud on külmunud Pole ühendust veevärgiga Veefilter on ummistunud Pihusti on ummistunud	Oodake seni, kuni pump/voolikud või tarvikud üles sulavad. Ühendage seade veevärgiga, veeallikaga Puhastage filter (vt. punkt 7.1). Puhastage pihusti (vt. punkt 7.2).
Pumba surve langeb	Surve/ veekoguse reguleerimise nupp ei ole nõuetekohaselt reguleeritud	Nõuetekohase surve saavutamiseks reguleerige nuppu.

Juhul, kui probleem on muu, kui ülaltoodud tabelis näidatud, võtke ühendust oma lähima Nilfisk edasimüüja/hoolduskeskusega.

10 Muu informatsioon

10.1 Garantiitingimused

Teeninduse ja hoolduse vajaduse korral võtke ühendust oma edasimüüjaga.

11 Tehnilised andmed

Tüüp		MC 2C-60/380	MC 2C-80/520 T	MC 2C-120/520	MC 2C-120/520 XT	MC 2C-140/610 XT	MC 2C-140/610 P	MC 2C-150/650	MC 2C-150/650 (KR)	MC 2C-150/650 XT
Nominaalne rõhk	bar/MPa	69/6,9	80/8.0	120/12	120/12	140/14	140/14	150/15	140/14	150/15
Puhastuse mõju	kg / jõud	2	2	2,2	2,2	2,5	2,5	2,9	2,9	2,9
Vee juurdevoolu	Qmax/ QIEC l/min.	-/2,4 gallon	8,7/8,2	8,7/7,8	8,7/7,8	10,2/9,0	10,2/9,0	10,8/9,5	10,8/9,5	10,8/9,5
Pinge/faas/sagedus/vool	V/-/Hz/A	115/1/ 60/15	115-127/1/ 60/15	230/1/ 50/10	230/1/ 50/10	230/1/ 50/12,6	230/1/ 50/12,6	230/1/ 50/14,5	220/1/ 60/14,5	230/1/ 50/14,5
Max veetemperatuur	°C	60	60	60	60	60	60	60	60	60
Kaabel	m	5	5	5	5	5	5	5	5	5
Pump	rev/min	3400	3400	2800	2800	2800	2800	2800	3400	2800
Otsiku suurus	1/8"	475	475	350	350	370	0.370	0.370	0.370	0.370
Helirõhu tase LpA	dB(A)	72 ±2	72 ±2	72 ±2	72 ±2	72 ±2	72 ±2	72 ±2	72 ±2	72 ±2
Helivõimsuse tase LwA	dB(A)	86	86	86	86	86	86	86	86	86
Vibrationer iht. ISO 5349	m/s^2	< 2,5	< 2,5	< 2,5	< 2,5	< 2,5	< 2,5	< 2,5	< 2,5	< 2,5
Kaal	kg	28,1	27,3	27,3	28,1	28,1	28,1	26,3	26,3	28,1

12 Deklaratsioon

Meie,

Nilfisk A/S
Kornmarksvej 1
DK-2605 Broendby
TAANI

käesolevaga kinnitame omal täiel vastutusel, et

Toode: HPW - tarbija
Kirjeldus: 220-240V, 50 Hz, IPX5
Tüüp: MC 2C

vastab järgmistes standardites sätestatud nõuetele:

EN 60335-1:2012+A11:2014
EN 60335-2-79:2012
EN 60335-1:2012+A11:2014+A13:2017
EN 55014-2:2015
Harmooniliste voolukomponentide kiirguste nõuded on määratletud tehnilise konstruktsiooni juhendis TCF_42331_01
EN 61000-3-11:2000
EN 50581:2012

ning järgib järgmistes õigusaktides sätestatud nõudeid:

2006/42/EC
2014/30/EU
2011/65/EC
2000/14/EC – Vastavushindamise menetlus vastavalt lisale V.
Mõõdetud helivõimsuse tase: 86 dB(A); Garanteeritud helivõimsuse tase: 89 dB(A)

Hadsund, 1-10-2020

Esben Graff
VP Portfolio Management, Consumer

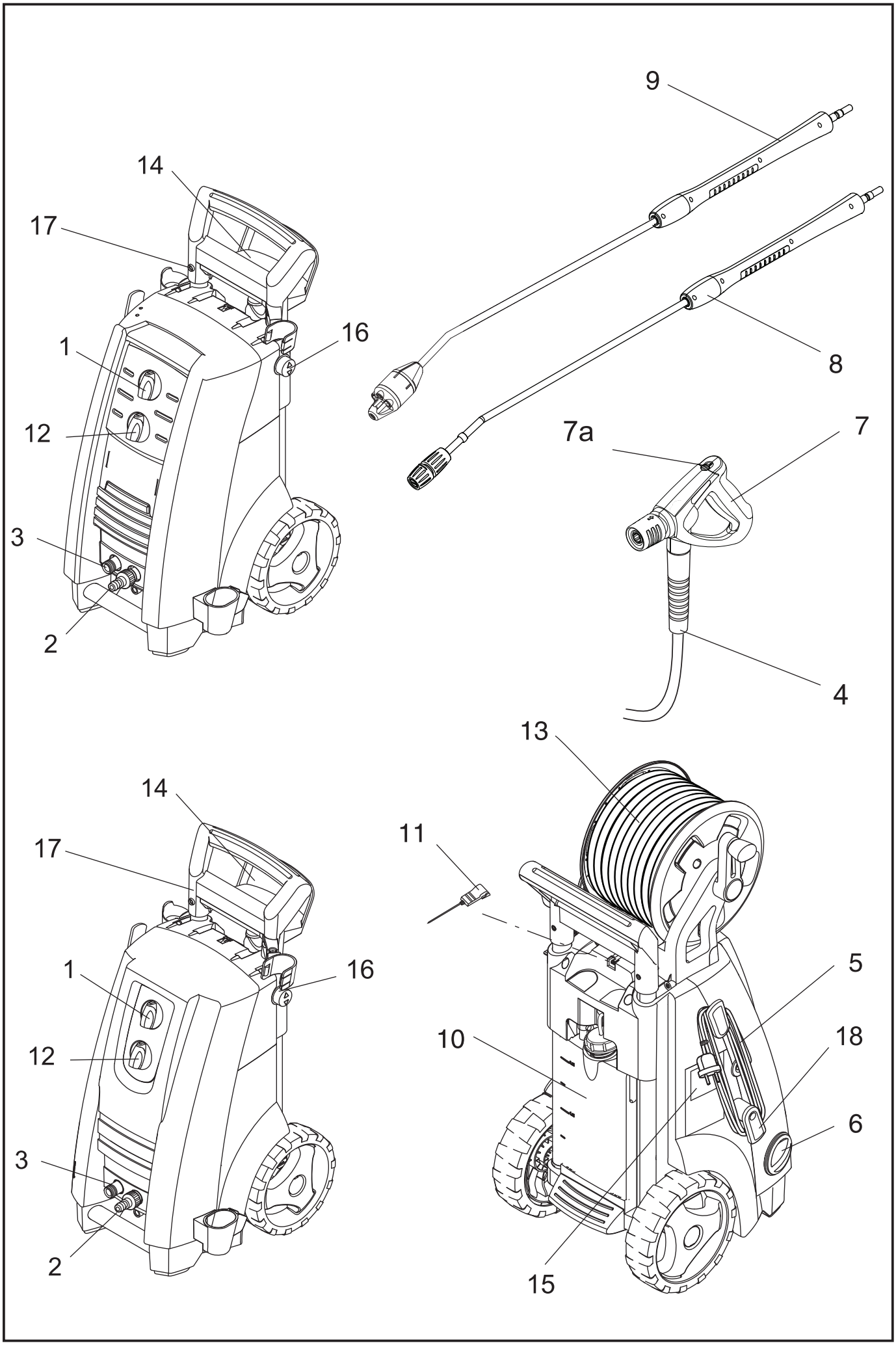
9
14
17
16
1
8
12
7a
7
3
2
4
13
14
11
17
1
16
5
10
18
12
6
3
2
15

HEAD QUARTER

DENMARK
Nilfisk A/S
Kornmarksvej 1
DK-2605 Broendby
Tel.: (+45) 4323 8100
Website: www.nilfisk.com

SALES COMPANIES

ARGENTINA
Nilfisk Argentina
Herrera 1855 Piso 4° B Ofic 405
Ciudad de Buenos Aires
Tel.: (+54) 11 6091 1576
Website: www.consumer.nilfisk.com.ar

AUSTRALIA
Nilfisk Pty Ltd
Unit 1/13 Bessemer Street
Blacktown NSW 2148
Tel.: (+61) 2 98348100
Website: www.consumer.nilfisk.com.au

AUSTRIA
Nilfisk GmbH
Metzgerstrasse 68
5101 Bergheim bei Salzburg
Tel.: (+43) (0)662/45 6400-90
Website: www.nilfisk.at

BELGIUM
Nilfisk n.v-s.a.
Riverside Business Park
Boulevard Internationalelaan 55
Bâtiment C3/C4 Gebouw
Bruxelles 1070
Tel.: (+32) 2 467 60 50
Website: www.consumer.nilfisk.be

BRAZIL
Nilfisk Equipamentos de Limpeza Ltda.
Rua Professor Affonso José Fioravante,
110 - City Jaraguá São Paulo SP 02998-010 Brasil
Tel.: (+11) 3959-0300
Website: www.nilfisk.com.br

CANADA
Nilfisk Canada
240 Superior Boulevard
Mississauga, Ontario L5T 2L2
Tel.: (+1) 800-668-8400
Website: www.nilfisk.ca

CHILE
Nilfisk S.A.
Salar de Llamara 822, Pudahuel
Centro Empresaial Enea (Fase 2)
8320000 Santiago
Tel.: (+56) 2684 5000
Website: www.nilfisk.cl

CHINA
Nilfisk
4189 Yindu Road
Xinzhuang Industrial Park
201108 Shanghai
Tel.: (+86) 21 3323 2000
Website: www.nilfisk.cn

CZECH REPUBLIC
Nilfisk s.r.o.
VGP Park Horní Počernice
Do Čertous 1/2658
193 00 Praha 9
Tel.: (+420) 244 090 912
Website: www.consumer.nilfisk.cz

DENMARK
Nilfisk Danmark A/S
Industrivej 1
Hadsund, DK-9560
Tel.: 72 18 21 20
Website: www.consumer.nilfisk.dk

FINLAND
Nilfisk Oy
Kovuhaankuja 1
01510 Vantaa
Tel.: (+358) 207 890 600
Website: www.consumer.nilfisk.fi

FRANCE
Nilfisk SAS
26 Avenue de la Baltique
Villebon sur Yvette
91978 Courtaboeuf Cedex
Tel.: 01 69 59 87 00
Website: www.consumer.nilfisk.fr

GERMANY
Nilfisk GmbH
Guido-Oberdorfer-Straße 2-10
89287 Bellenberg
Tel.: (+49) (0)7306/72-444
Website: www.consumer.nilfisk.de

GREECE
Nilfisk A.E.
Αναπαύσεως 29
Κορωπί Τ.Κ. 194 00
Tel.: (30) 210 911 9600
Website: www.consumer.nilfisk.gr

HOLLAND
Nilfisk B.V.
Versterkerstraat 5
1322 AN Almere
Tel.: (+31) 36 5460760
Website: www.consumer.nilfisk.nl

HUNGARY
Nilfisk Kft.
II. Rákóczi Ferenc út 10
2310 Szigetszentmiklós-Lakihegy
Tel.: +24/507-450
Website: www.nilfisk.hu

INDIA
Nilfisk India Limited
Pramukh Plaza, 'B' Wing, 4th floor, Unit No. 403
Cardinal Gracious Road, Chakala
Andheri (East) Mumbai 400 099
Tel.: (+91) 22 6118 8188
Website: www.nilfisk.in

IRELAND
Nilfisk Limited
1 Stokes Place
St. Stephen's Green
Dublin 2
Tel.: (+353((0)1 294 3838
Website: www.nilfisk.ie

ITALY
Nilfisk SpA
Strada Comunale della Braglia, 18
26862 Guardamiglio (LO)
Tel.: (+39) (0) 377 414021
Website: www.nilfisk.it

JAPAN
Nilfisk Inc.
1-6-6 Kita-shinyokohama, Kouhoku-ku
Yokohama, 223-0059
Tel.: (+81) 45548 2571
Website: www.nilfisk.com

MALAYSIA
Nilfisk Sdn Bhd
Sd 33, Jalan KIP 10
Taman Perindustrian KIP
Sri Damansara
52200 Kuala Lumpur
Tel.: +603 6275 3120
Website: www.nilfisk.com

MÉXICO
Nilfisk de México S. de R.L. de C.V.
Pirineos 515, Int. 60-70
Zona Industrial Benito Juárez
Queretaro, QRO, CP 76120
Tel.: (+52) (442) 427 77 91
Website: www.nilfisk.com

NORWAY
Nilfisk AS
Bjørnerudveien 24
1266 Oslo
Tel.: (+47) 22 75 17 80
Website: www.consumer.nilfisk.no

PERU
Nilfisk S.A.C.
Calle Boulevard 162, Of. 703, Lima 33- Perú
Lima
Tel.: (511) 435-6840
Website: www.nilfisk.com

POLAND
Nilfisk Sp. Z.O.O.
Millenium Logistic Park
ul. 3 Maja 8, Bud. B4
05-800 Pruszków
Tel.: (+48) 22 738 3750
Website: www.consumer.nilfisk.pl

PORTUGAL
Nilfisk Lda.
Sintra Business Park
Zona Industrial Da Abrunheira
Edificio 1, 1° A
P2710-089 Sintra
Tel.: (+351) 21 911 2670
Website: www.nilfisk.pt

RUSSIA
Nilfisk LLC
Vyatskaya str. 27, bld. 7/1st
127015 Moscow
Tel.: (+7) 495 783 9602
Website: www.consumer.nilfisk.ru

SINGAPORE
Den-Sin
22 Tuas Avenue 2
639453 Singapore
Tel.: (+65) 6268 1006
Website: www.densin.com

SLOVAKIA
Nilfisk s.r.o.
Bancíkovej 1/A
SK-821 03 Bratislava
Tel.: (+421) 910 222 928
Website: www.consumer.nilfisk.sk

SOUTH AFRICA
Nilfisk (Pty) Ltd
Kimbult Office Park, 1504 Coleen Road
Laser Park, Honeydew
Johannesburg
Tel.: (+27) 118014600
Website: www.nilfisk.com

SOUTH KOREA
Nilfisk Korea
#204 2F Seoulsup Kolon Digital Tower
25 Seongsuil-ro 4-gil,
Seongdong-gu, Seoul
Tel.: (+82) 2 3474 4141
Website: www.nilfisk.co.kr

SPAIN
Nilfisk S.A.U
Paseu del Rengle, 5 Planta. 9-10
08302 Mataró
Tel.: (34) 93 741 2400
Website: www.consumer.nilfisk.es

SWEDEN
Nilfisk AB
Taljegårdsgatan 4
431 53 Mölndal
Tel.: (+46) 31 706 73 00
Website: www.consumer.nilfisk.se

SWITZERLAND
Nilfisk AG
Ringstrasse 19
Kircheberg/Industri Stelz
9500 Wil
Tel.: (+41) 71 92 38 444
Website: www.consumer.nilfisk.ch

TAIWAN
Nilfisk Ltd
Taiwan Branch (H.K)
No. 5, Wan Fang Road
Taipei
Tel.: (+88) 6227 00 22 68
Website: www.nilfisk.tw

THAILAND
Nilfisk Co. Ltd.
89 Soi Chokechai-Ruammitr
Viphavadee-Rangsit Road
Ladyao, Jatuchak, Bangkok 10900
Tel.: (+66) 2275 5630
Website: www.nilfisk.co.th

TURKEY
Nilfisk A.S.
Şerifali Mh. Bayraktar Bulv. Sehit Sk. No:7
Ümraniye, 34775 Istanbul
Tel.: +90 216 466 94 94
Website: www.consumer.nilfisk.com.tr

UNITED ARAB EMIRATES
Nilfisk Middle East Branch
SAIF-Zone
P.O. Box 122298
Sharjah
Tel.: (+971) (0) 655-78813
Website: www.nilfisk.com

UNITED KINGDOM
Nilfisk Ltd.
Nilfisk House, Bowerbank Way
Gilwilly Industrial Estate, Penrith
Cumbria CA11 9BQ
Tel: (+44) (0) 1768 868995
Website: www.consumer.nilfisk.co.uk

VIETNAM
Nilfisk Vietnam
No. 51 Doc Ngu Str.
P. Vinh Phúc, Q.Ba Dinh
Hanoi
Tel.: (+84) 761 5642
Website: www.nilfisk.com

Nilfisk®