PROXXON

MicroClick MC 15

ET

Kasutusjuhend

Joonis 1

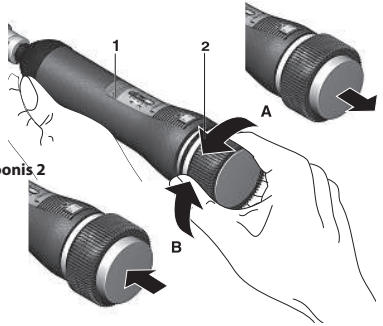

Joonis 2

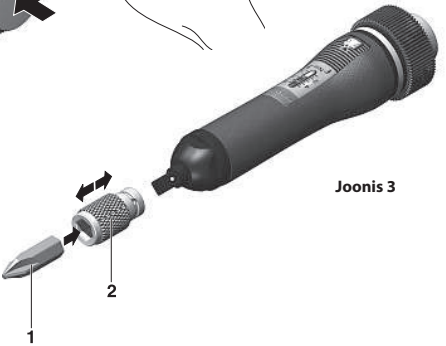

Joonis 3

Originaalkasutusjuhendi tõlge MicroClick MC 5

Hea klient!

Juhendi kasutamine

- lihtsustab piirmomendikruvikeeraja MicroClick MC 5 tundmaõppimist;
- aitab vältida valest kasutamisest põhjustatud talitlushäireid ja võimalikke kahjustusi:
- pikendab piirmomendikruvikeeraja MicroClick MC 5 tööiga.

Palun lugege enne MicroClick MC 5 kasutamist juhend täielikult ja hoolikalt läbi ning veenduge, et oleksite seal toodud selgitustest ja juhistest täielikult aru saanud. Eelkõige järgige ohutusnõudeid. Kui teil on lisaküsimusi, pöörduge lisateabe saamiseks meie teeninduskeskuse poole. Kontaktandmed leiate kasutusjuhendi viimaselt leheküljelt. Nii saate pikka aega nautida oma piirmomendikruvikeeraja MC 5 täpset ja töökindlat toimimist.

Hoidke see kasutusjuhend alati käepärast.

PROXXON ei vastuta seadme ohutu talitluse eest, kui:

- selle käsitsemine ei ole vastavuses tavapärase ettenähtud kasutusviisiga;
- seda kasutatakse otstarbel, mida ei ole juhendis nimetatud;
- ohutusjuhiseid on eiratud.

Palun suhtuge mõistvalt sellesse, et

- kasutuseeskirjade eiramise,
- mittesihipärasest kasutamisest põhjustatud kahjustuste ja
- vajaliku hoolduse puudumise

korral keeldume garantiinõuete rahuldamisest ja igasugusest edasisest vastutusest.

Tehniline kirjeldus

MC 5 puhul on tegemist seeria PROXON MicroClick kvaliteetse piirmomendikruvikeeraja. Nüüd on teil töökindel täppisinstrument, mis vastab standardi DIN/ISO 6789 nõuetele, tüüp II / täpsusklass D. See sobib suurepäraselt kasutamiseks paljudes võimalikes kasutusvaldkondades, kus on oluline kruvide ja mutrite ettevaatlik ja kontrollitav kinnikeeramine väikese pingutusmomendiga. Nõutud pingutusmomenti on võimalik sujuvalt seadistada tööriista tagumises otsas oleva reguleerimisrõnga abil.

Ergonoomiline käepide võimaldab kruvikeerajat turvaliselt ja mugavalt käes hoida ka pikemat aega. Ja veel: pidage meeles, et iga tööriist on hea üksnes siis, kui seda kasutatakse nõuetekohaselt. Seetõttu olge alati hoolikas kruvikeerajaga MicroClick MC 5 töötamisel või selle hooldamisel.

Tehnilised andmed

Mudel:	piirmomendikruvikeeraja
Pikkus:	ligikaudu 185 mm
Mass:	ligikaudu 260 g
Käitav nelikantots:	1/4”
Reguleerimisvahemik:	1–5 Nm, sujuvalt reguleeritav
Täpsus: D	IN ISO 6789, tüüp II, klass D

Tähistused (joonis 1)

1. Otsakuhoidik
2. Käepide
3. Pingutusmomendi skaala
4. Reguleerimisrõngas

Ohutuse tagamise ja nõuetekohase kasutamise põhimõtted

- **Kasutage piirmomendikruvikeerajat üksnes ettenähtud otstarbel.**
  Vale kasutamine võib kahjustada piirmomendikruvikeerajat või tekitada kehalisi vigastusi.
- **Ärge kunagi koormake piirmomendikruvikeerajat üle.** See võib põhjustada kahjustusi.
- **Hoidke piirmomendikruvikeerajat kuivas kohas.** Niiskus võib põhjustada korrosiooni ja seega kahjustada talitlust ning eelkõige täpsust.

- **Vältige ülemäära kõrgeid ja madalaid temperatuure.** See võib samuti põhjustada talitlushäireid.
- **Kaitske piirmomendikruvikeerajat mehaaniliste mõjude eest, nagu löögid jms.** See võib kahjustada tundlikku ja täpset mehaanilist osa.
- **Ärge kasutage piirmomendikruvikeerajat tavalise kruvikeerajana, et keerata kruviühendusi lahti ja kinni.** Pidage meeles: MicroCick MC 5 on täppisinstrument. Eelkõige arvestage järgmist: ärge kunagi kasutage piirmomendikruvikeerajat kõvasti kinnikeeratud või roostetanud kruviühenduste lahtikeeramiseks.

Kruvikeerajaga MicroClick MC 5 töötamine

Pingutusmomendi eelvalimine (joonis 2)

1. Blokeeringust vabastamiseks tõmmake rihveldatud reguleerimisrõngas 2 vastu vedru survet sälgust välja joonisel 2 kujutatu kohaselt ja seadistage selle samaaegse keeramisega vajalik pingutusmoment. Reguleerimise käigus saab pingutusmomendi väärtust vaadata skaalalt 1. Reguleerimisrõnga keeramine suunas A vähendab pingutusmomenti ja keeramine suunas B suurendab seda.
2. Pärast vajaliku väärtuse seadistamist lükake reguleerimisrõngas lukustamiseks tagasi sälku 2.

Pange tähele! Näidik on jagatud kaheks, pingutusmomendi väärtust on võimalik näha kümnendiku täpsusega alumises aknas.

Tähelepanu!

Kontrollige, kas reguleerimisrõngas on sälgus lukustunud. See väldib juhuslikku keeramist ja seeläbi pingutusmomendi muutumist. Ärge püüdke reguleerimisrõngast keerata, kui see on kindlalt lukustunud.

Ärge kunagi kasutage pingutusmomenti, mille väärtus jääb skaalast väljapoole.

Vajaliku vahetatava otsaku kinnitamine otsakuhoidikule (joonis 3)

Tähelepanu!

Kasutage üksnes kruvikeerajale sobivaid vahetatavaid otsakuid.

Pidage silmas kasutatava otsaku jaoks lubatud piirilist koormust. Mõnel juhul võib see olla väiksem kui teie poolt piirmomendikruvikeerajal valitud pingutusmoment.

1. Valikuliselt on võimalik kasutada kuuskantsabaga vahetatavaid otsakuid või 1/4” kruviotsakuid. Kuuskantsabaga vahetatavate otsakute 1 kasutamiseks pange esmalt piirmomendimutrivõtme nelikantotsale vastav otsakuhoidik 2 (joonis 3) ja seejärel pange sellesse vajalik kuuskantsabaga vahetatav otsak. See lukustub automaatselt.
2. Kuuskantsabaga vahetatava otsaku eemaldamiseks tõmmake lihtsalt otsakuhoidiku rihveldatud muhv tagasi (kruvikeeraja poole) ja võtke otsak ära.

Kui kasutatakse 1/4” vahetatavaid kruviotsakuid, siis tõmmake lihtsalt ära kogu otsakuhoidik ja lükake vahetatav kruviotsak vahetult nelikantotsale.

Kruviühenduste pingutamine

1. Hoidke piirmomendikruvikeerajat kinni tagaosa mõnevõrra suurema läbimõõduga kohast. Kruvikeeraja kuju on seal spetsiaalse profiiliga, mis tagab mugava hoidmise ja keeramise.
2. Pingutage kruviühendust ettevaatlikult, suurendades järk-järgult pöördejõudu. Reguleeritud pingutusmoment püstitub siis, kui võti läheb lukustusest lahti: te kuulete klõpsu ja kruvikeerajat saab vabalt keerata.

Tähelepanu!

Pingutamisel ärge hoidke kruvikeerajat viltu ega laske sel kinni kiiluda. Kruviühenduse ja -keeraja telg peavad olema ühel sirgel. See tagab lukustusest vabanemise pingutusmomendi seadistatud väärtusel.

Kasutage piirmomendikruvikeeraja keeramiseks üksnes käepidet. Ärge kunagi kasutage selleks mingeid abivahendeid.

Pärast kasutamist

Pärast kasutamist tuleb mehaaniliste osade pinge alt vabastamiseks seadistada reguleerimisrõngaga 2 (joonis 2) minimaalne pingutusmoment.

Hooldus ja korrashoid

- Puhastage piirmomendikruvikeerajat kuiva lapiga. Ärge kunagi sukeldage seda bensiini, vette ega lahustitesse: see kahjustaks paratamatult toimimist.
- Ärge kunagi võtke piirmomendikruvikeerajat ise lahti. Kõikide parandustööde või talitlushäirete korral saatke kruvikeeraja meie teeninduskeskusesse. Kontaktandmed leiate kasutusjuhendi viimaselt leheküljelt.
- Kui osutub vajalikuks seadme kalibreerimine, palume saata see tootjale tagasi. Aadressi leiate selle juhendi tagaküljelt.

Me jätame endale õiguse teha muudatusi kooskõlas tehnika arenguga. Soovime teile seadme kasutamisel edu.

Hooldusteave

Kõiki PROXXONI tooteid on pärast tootmist põhjalikult katsetatud. Kui sellest hoolimata ilmneb puudusi, võtke ühendust edasimüüjaga, kellelt toote ostsite. Edasimüüja vastutab kõigi seaduslike garantiinõuete käsitlemise eest, mis kehtivad üksnes materjali- ja tootmisvigade kohta.

Väärkasutus, näiteks ülekoormus, välistest mõjuritest tingitud kahjustused ja tavapärane kulumine ei kuulu garantii alla.

Lisamärkusi hoolduse ja varuosade hankimise kohta leiate veebisaidilt www.proxxon.com.

Jätame õiguse teha tehnika arenguga kaasnevaid muudatusi.

Märkused

PROXXONi esindaja Eestis:
AS Espak
Viadukti 42, Tallinn
+3726512301
info@espak.ee

Art.Nr. 23347-99 Rev. 09/2014